wenglor
the innovative family

Données techniques

BSD6-5NB

Bride de fixation

pour Ø 6,5 mm



RoHS

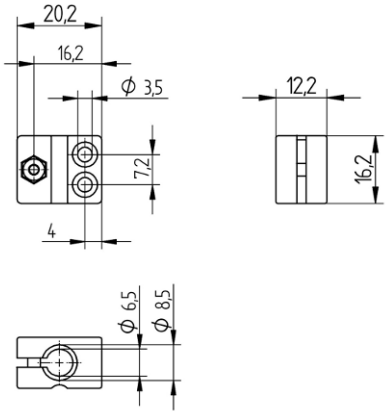

FR

Dimensions en mm
Sous réserve de modifications techniques
Version 0
www.wenglor.com

Données techniques

Caractéristiques mécaniques	
Matière	Plastique
Type de montage	noyable non noyable

Données générales	
Contenu	1 collier de fixation
Unité d'emballage	1 Pièce
Utilisation	pour boîtier rond