wenglor
the innovative family

Technische Daten

BSD6-5NB
Befestigungsschelle

für Ø 6,5 mm



RoHS

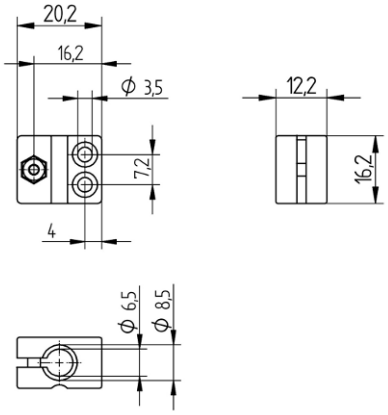

DE

Maßangaben in mm
Technische Änderungen vorbehalten
Version 0
www.wenglor.com

Technische Daten

Mechanische Daten	
Material	Kunststoff
Einbauart	bündig nicht bündig

Allgemeine Daten	
Lieferumfang	1 × Befestigungschelle
Verpackungseinheit	1 Stück
Verwendung	für Rundbauform