Teknik Veriler

BSD4NB
Montaj Kelepçesi

Ø4 mm için



RoHS

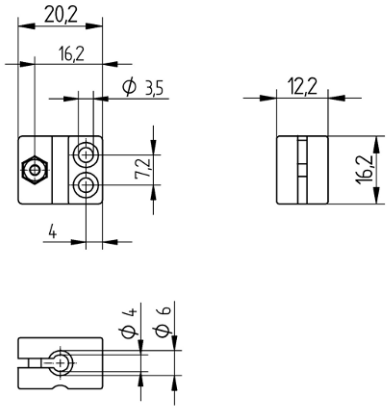

TR

Ölçüler mm cinsindendir
Teknik değişiklikler saklıdır
Sürüm 0
www.wenglor.com

Teknik Veriler

Mekanik veriler	
Materyal	Plastik
Montaj şekli	Çıkık kafa Düz kafa

Genel veriler	
Teslimat kapsamı	1 × Montaj konsolu
Paketleme birimi	1 adet
Kullanım	yuvarlak dizayn için