wenglor
the innovative family

Datos técnicos

BSD4NB

Brida de sujeción

para Ø 4 mm



RoHS

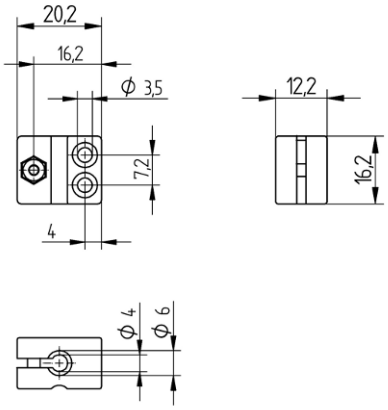

ES

Dimensiones en mm
Sujeto a cambios técnicos
Versión 0
www.wenglor.com

Datos técnicos

Datos mecánicos	
Material	Plástico
Montaje	no enrasado enrasado

Datos generales	
Volumen de entrega	1 brida de montaje
Unidad de embalaje	1 Pieza
Uso	para modelo redondo