wenglor
the innovative family

Dati tecnici

BSD4NB

Fascetta di montaggio

per Ø 4 mm



RoHS

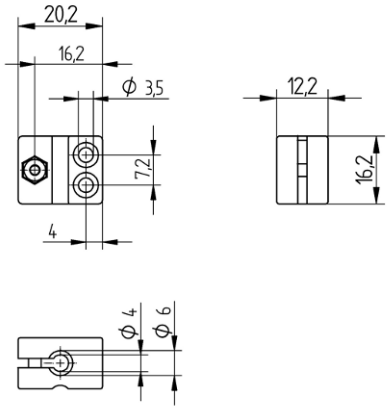

IT

Dimensioni in mm
Con riserva di modifiche tecniche
0
www.wenglor.com

Dati tecnici

Dati meccanici	
Materiale	Plastica
Montaggio	non schermato schermato

Dati generali	
Volume di consegna	1 × giunto di fissaggio
Unità di imballaggio	1 Pezzi
Utilizzo	per forme rotonde