技术数据
BEF-SET-06
紧固夹
适用于Ø 34 mm

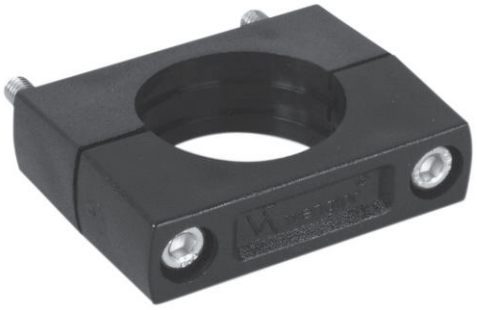

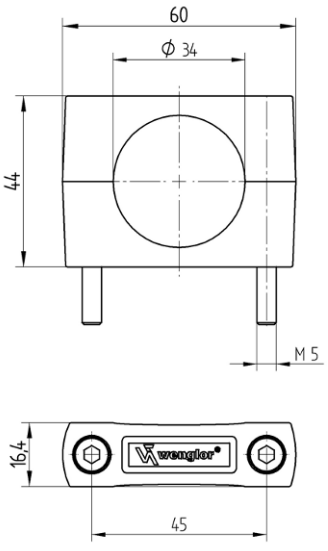

ZH

尺寸单位为毫米
保留技术更改权
版本 0
www.wenglor.com

技术数据

机械数据	
材料	塑料，PA 钢，镀锌
装配类型	齐平 未齐平 几乎齐平

常规数据	
供货范围	1 × 紧固夹
包装箱	1件
应用	适用于圆形结构