wenglor
the innovative family

Teknik Veriler

# BEF-SET-06
# Montaj Kelepçesi

Ø34 mm için



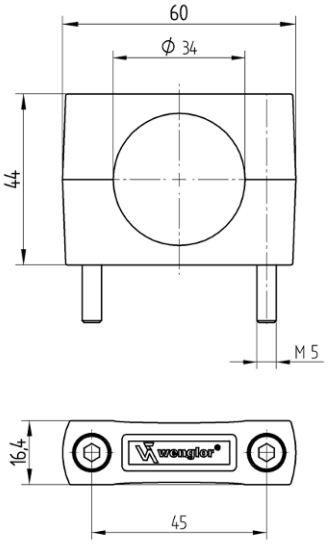


TR

Ölçüler mm cinsindendir
Teknik değişiklikler saklıdır
Sürüm 0
**www.wenglor.com**

## Teknik Veriler

| Mekanik veriler | |
|---|---|
| Materyal | Plastik, PA<br>Çelik, galvanize |
| Montaj şekli | Düz kafa<br>Çıkık kafa<br>Yarı çıkık kafa |

| Genel veriler | |
|---|---|
| Teslimat kapsamı | 1 × Montaj konsolu |
| Paketleme birimi | 1 adet |
| Kullanım | yuvarlak dizayn için |