Datos técnicos

BEF-SET-06

Brida de sujeción

para Ø 34 mm



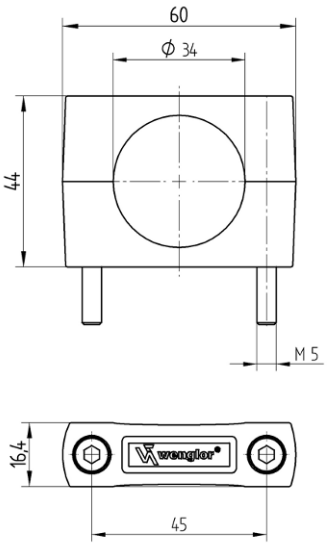

ES

Dimensiones en mm
Sujeto a cambios técnicos
Versión 0
www.wenglor.com

Datos técnicos

Datos mecánicos	
Material	Plástico, PA Acero, galvanizado
Montaje	enrasado no enrasado casi enrasado

Datos generales	
Volumen de entrega	1 brida de montaje
Unidad de embalaje	1 Pieza
Uso	para modelo redondo