wenglor
the innovative family

Technische Daten

BEF-SET-06
Befestigungsschelle

für Ø 34 mm



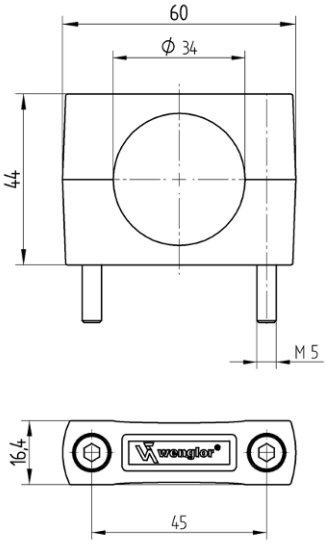

DE

Maßangaben in mm
Technische Änderungen vorbehalten
Version 0
www.wenglor.com

Technische Daten

Mechanische Daten	
Material	Kunststoff, PA Stahl, verzinkt
Einbauart	bündig nicht bündig quasi-bündig

Allgemeine Daten	
Lieferumfang	1 × Befestigungschelle
Verpackungseinheit	1 Stück
Verwendung	für Rundbauform