Brida de sujeción
para MLWL

ZLWE011
Referencia

Datos técnicos

Datos mecánicos	
Material	Aluminio; Plástico
Peso	600 g
Unidad de embalaje	1 Pieza

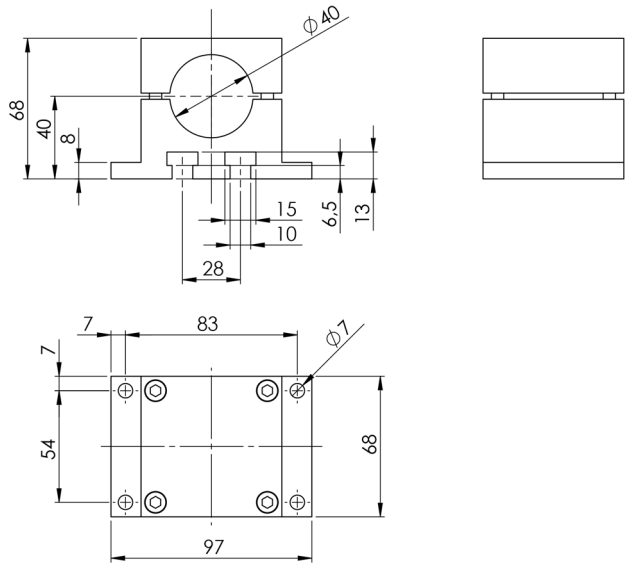

Tornillo M8 = 15 Nm
Todas las dimensiones en mm (1mm =0.03937 Inch)

Las especificaciones son objeto de cambios sin notificar V0-02.06.2023