Sabitleme
DIN Rayına Montaj için

ZB1Z001

Sipariş numarası

Teknik Veriler

Mekanik veriler	
Kurulum türü	DIN bara 35 mm
Materyal	Alüminyum
Paketleme birimi	1 adet
Sabitleme numarası	521

- **Alüminyum**

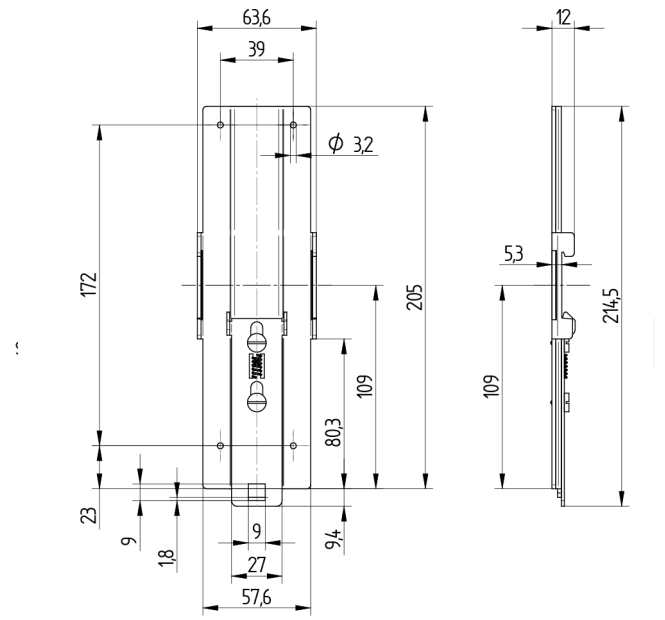

Ölçüler mm olarak verilmiştir (1 mm = 0.03937 inç)

RoHS

Teknik değişiklik yapma hakkı saklıdır V0-02.06.2023