Escáner de códigos 1D/2D

C5PC211

Referencia

IndustrialEthernet

- **DPM**
- **Función de botón automático**
- **Iluminación integrada LED**
- **PROFINET y EtherNet/IP™**
- **Reconstrucción de código integrado**
- **WebLink**

Estos escáneres de códigos están disponibles para omnidireccionalmente escanear códigos 1D y 2D.
Los siguientes tipos de cogidos pueden ser procesados:
códigos 1D: Código 39, Código 93, Código 128, UPC/EAN, BC412,I2 of 5, Codabar, Postal Codes
códigos 2D: DataMatrix ECC 0...200, PDF417, Micro PDF417, QR Código, Micro QR Código, Aztec Code, GS1 Databar, DotCode.
Tipos de código adicional bajo demanda.

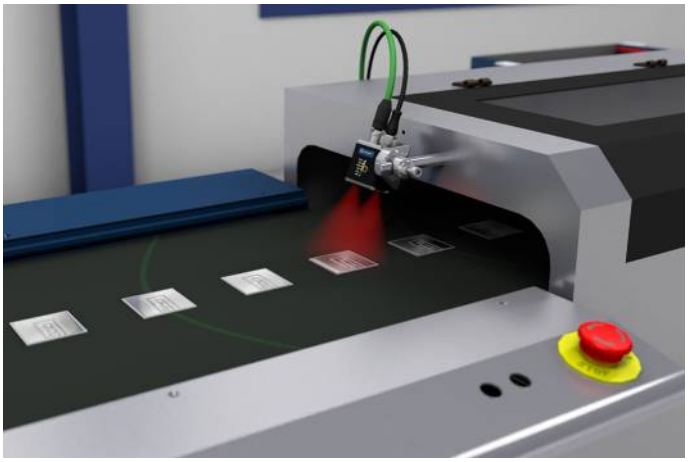

Datos técnicos

Datos ópticos	
Densidad de códigos de barras	Alta densidad
Rango de lectura	50...300 mm
Resolución	1280 × 960 Pixeles
Tipo de luz	Luz roja
Longitud de onda	617 nm
Foco	Autofoco
Minima resolución	> 0,064 mm
Datos eléctricos	
Tensión de alimentación	5...30 V DC
Consumo de corriente (Ub = 24 V)	180 mA
Velocidad de escaneo	42 escaners/s.
Rango de temperatura	0...45 °C
Salida de conmutación	Optoacoplador
Número de salidas de conmutación	3
Corriente de conmutación / salida de conmutación	< 100 mA
Protección cambio polaridad	sí
Interfaz	RS-232/Ethernet
Entrada trigger	Optoacoplador
Entrada de señal	Optoacoplador
Número de entradas de señal	3
Datos mecánicos	
Tipo de ajustes	Ethernet
Carcasa	Metal
Peso	68 g
Clase de protección	IP65/IP67
Conexión	M12 × 1; 12-pines
Tipo de conexión Ethernet	M12 × 1; 8-pines
PNP NO/NC conmutable	●
NPN NO/NC conmutable	●
Ethernet	●
PROFINET-I/O, CC-B	●
EtherNet/IP™	●
Tabla de conexión N°	39
Nº Panel de control	A24
Nº Conector adecuado	87
Nº Montaje adecuado	430

Productos adicionales

- Cable conector ZC4G002
- Cable conector ZC4G003
- Cable conector ZCYV00x
- Cable conector ZDCG005
- Carcasa protectora ZSV-0x-01
- Disco de recambio ZNNG053
- Espejo deflector ZNNG028
- Filtro de polarización ZNNG055
- Filtro difusor ZNNG054
- Filtro YAG ZNNG057
- Pantalla protectora ESD ZNNG056
- Software

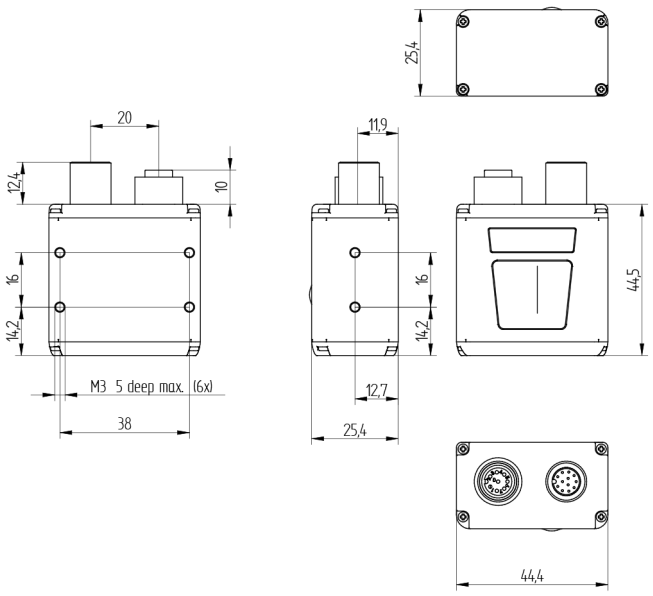

Todas las dimensiones en mm (1mm =0.03937 Inch)

Panel

A24

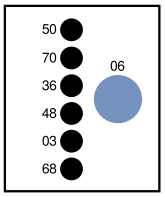

03 = Display de error
06 = Boton Teach
36 = Display de modo
48 = Estado de Network
50 = Buena Lectura
68 = Indicador de la tensión de alimentación
70 = Run/Trigger

Distancia	Max. Campo visual	Minima resolucion	Rango de lectura	
			1D	2D
50 mm	36 × 27 mm	0,064 mm	50 mm	–
100 mm	67 × 50 mm	0,084 mm	50...81 mm	50 mm
150 mm	98 × 73 mm	0,127 mm	50...102 mm	50...81 mm
200 mm	129 × 97 mm	0,191 mm	50...190 mm	50...133 mm
250 mm	160 × 120 mm	0,254 mm	50...260 mm	50...190 mm
300 mm	191 × 144 mm	0,381 mm	50...400 mm	50...300 mm

Las especificaciones son objeto de cambios sin notificar