YH08NCT8 LASER

订货号

- **5 µm重复精度**
- **示教**
- **识别透明对象**
- **跨越整个叉距的精密光束0.6 mm**

发送器和接收器安装在一个外壳中作为光栅使用。如果发送器和接收器之间的激活光束被阻断，则输出端相应发生切换。
利用可见激光，传感器能够非常简单地对齐对象。细密的光束在整个叉距间产生直径非常小的光斑。由此可以识别细小的部件、孔洞、凹槽或切口。

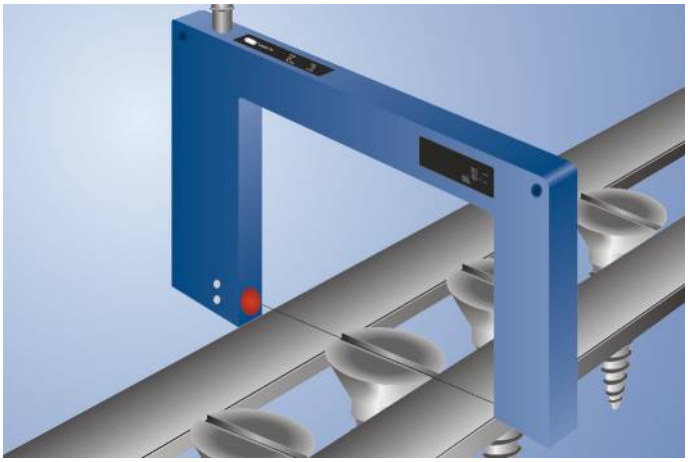

技术数据

光学数据	
槽距	80 mm
最小的可识别部件	40 µm
最小的可识别间隙	50 µm
切换滞后	< 20 µm
光线类型	激光（红）
波长	655 nm
使用寿命(Tu = +25 °C)	100000 h
激光等级(EN 60825-1)	1
最大允许的外来光线	10000 Lux
光斑直径	0,6 mm
重复精度	< 5 µm
电气数据	
供电电压	10...30 V DC
电流消耗(Ub = 24 V)	< 50 mA
切换频率	10 kHz
响应时间	50 µs
释放时间延时	0...100 ms
温度范围	-25...60 °C
切换输出端压降	< 1,5 V
NPN切换输出端开关电流	200 mA
切换输出端内置负载电阻	5100 Ohm
抗短路	是
反极性保护	是
防过载	是
示教模式	NT, MT
防护等级	III
FDA登录编号	0820592-000
机械数据	
设置方式	示教
外壳材料	塑料；钢板，镀镍
完全封装	是
防护等级	IP67
连接方式	M8 × 1；3针
安全技术数据	
MTTFd (EN ISO 13849-1)	1436,4 a
NPN常开触点	●
接线图编号	357
操作面板编号	H1
适当的连接技术编号	8

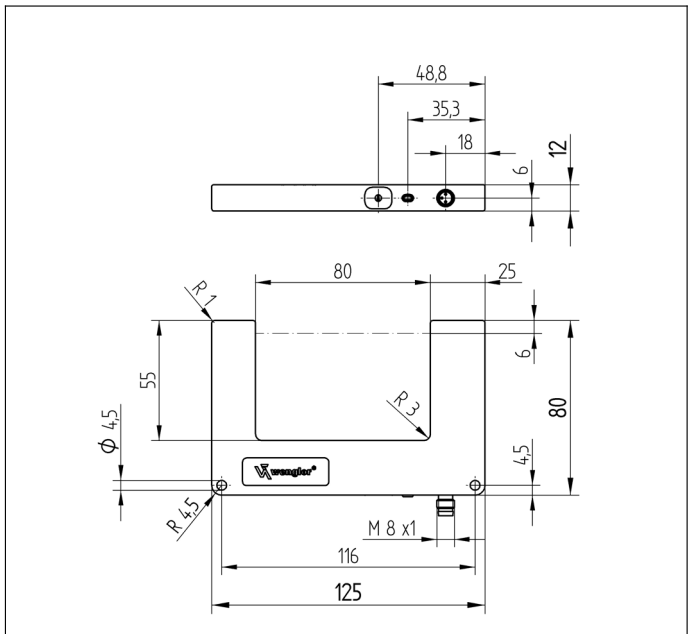

螺钉 M4 = 1 Nm
尺寸数据，单位mm (1 mm = 0.03937 Inch)

操作面板

H1

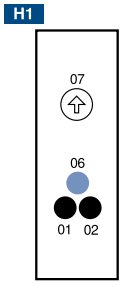

01 = 切换状态指示器
02 = 污染信息
06 = 示教键
07 = 旋转开关

358

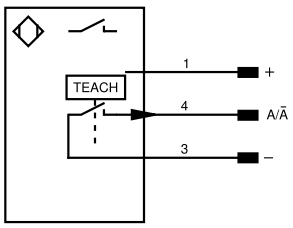

符号注解					
+	电源电压 +	nc	未连接	ENBRS422	编码器 B/B̄ (TTL)
–	电源电压 0 V	U	测试输入端	ENA	编码器 A
~	电源电压 (交流电压)	Ū	测试输入端 反向	ENB	编码器 B
A	切换输出端常开触点 (NO)	W	触发输入端	AMIN	数字输出端 MIN
Ā	切换输出端常闭触点 (NC)	W–	参考接地/触发输入端	AMAX	数字输出端 MAX
V	污染/故障输出端 (NO)	O	模拟输出端	AOK	数字输出端 OK
V̄	污染/故障输出端 (NC)	O–	参考接地/模拟输出端	SY In	同步 In
E	模拟或数字输入端	BZ	整组输出	SY OUT	同步 OUT
T	示教输入端	AMV	电磁阀/电机输出端	OLT	光强度输出端
Z	时间延迟 (启用)	a	阀控制器输出端 +	M	维护
S	屏蔽	b	阀控制器输出端 0 V	rsv	预留
RxD	接收线接口	SY	同步	芯线按 DIN IEC 60757	
TxD	发送线接口	SY–	参考接地/同步	BK	黑色
RDY	准备就绪	E+	接收线	BN	棕色
GND	接地	S+	发送线	RD	红色
CL	节拍	⏚	接地	OG	橘黄色
E/A	输入端/输出端可以设定	SnR	操作距离缩小	YE	黄色
	IO-Link	Rx+/–	以太网接收线	GN	绿色
PoE	以太网电源	Tx+/–	以太网发送线	BU	蓝色
IN	安全输入端	Bus	总线接口 A(+)/B(–)	VT	紫色
OSSD	安全输出端	La	可关断的发送光	GY	灰色
Signal	信号输出端	Mag	电磁控制	WH	白色
BI_D+/–	以太网千兆双向。数据线 (A-D)	RES	操作输入端	PK	粉红色
EN0 RS422	编码器 0 脉冲 0/0̄ (TTL) plus 0/0̄ (TTL)	EDM	接触监控	GNYE	黄绿色
PT	印刷板测量电阻	ENARS422	编码器 A/Ā (TTL)		

保留技术更改的权利