Barrera

ZW600PCT3

Referencia

- **Alcance: 60 m**
- **Parte reconocible mas pequeña 0,05 mm**
- **Teach-in, teach-in externo, RS-232 Interfaz**

Los sensores de barrera son idóneos para su uso en ambientes industriales agresivos. Se puede comprobar el funcionamiento del sensor medianteuna entrada de test. Gracias a su amplia gama de trabajo, los sensores demuestran un excelente funcionamiento en ambientes altamente contaminados.

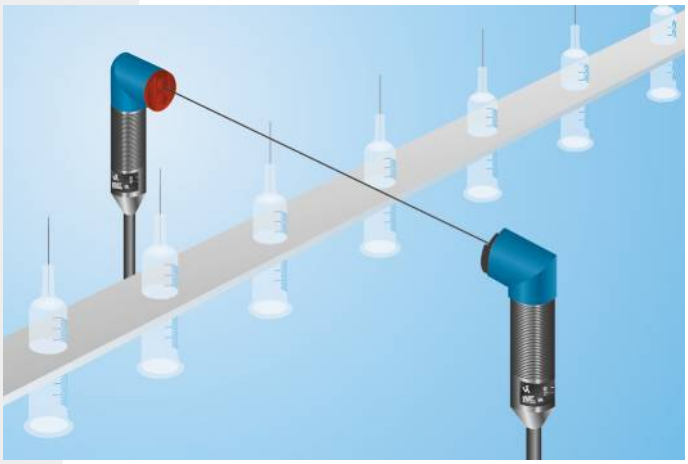

Datos técnicos

Datos ópticos	
Alcance	60000 mm
Parte reconocible mas pequeña	< 50 µm
Histéresis de conmutación	< 15 %
Fuente de luz	Láser (rojo)
Tiempo de vida (Tu = +25 °C)	100000 h
Luz máxima de ambiente	10000 Lux
Ángulo de apertura	12 °
Datos eléctricos	
Tipo de sensor	Receptor
Tensión de alimentación	10...30 V DC
Consumo de corriente (Ub = 24 V)	< 15 mA
Frecuencia de conmutación	5 kHz
Tiempo de reacción	100 µs
Retraso ON-/OFF (RS-232)	0...5 s
Temperatura de desvio	< 10 %
Rango de temperatura	-25...60 °C
Caída de tension salida de conmutación	< 2,5 V
Salida de conmutación / Conmutación actual	200 mA
Protección cortocircuitos y sobrecarga	sí
Protección cambio polaridad	sí
Bloqueable	sí
Modo Teach	NT,MT
Categoría de protección	III
Datos mecánicos	
Ajustes	Teach-in
Carcasa	Acero inox
Totalmente encapsulada	sí
Clase de protección	IP67
Conexión	M12 × 1; 4-pins
PNP NO/NC conmutable	●
RS-232 con Caja adaptable	●
Nº Esquema de conexión	152
Nº Panel de control	D 7
Nº Conector adecuado	2
Nº Montaje adecuado	150

Emisor adecuado

ZW6003

ME 61 RoHS

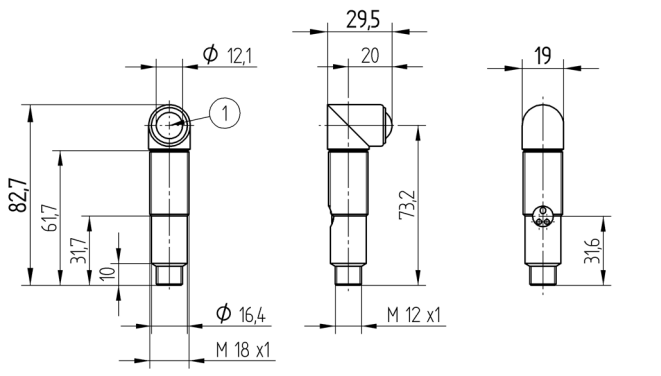

1 = Diodo receptor
Todas las dimensiones en mm (1mm =0.03937 Inch)

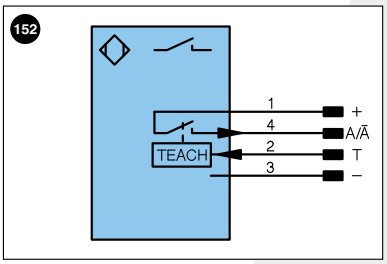

Aclaración de símbolos

+	Tensión de alimentación +	U	Test de entrada	PoE	Power over Ethernet
–	Tensión de alimentación 0 V	Ū	Test de entrada inverso		
~	Tensión de alimentación (tensión alterna)	W	Entrada activadora		
A	Salida de conmutación contacto de trabajo (NO)	O	Salida analógica		
Ā	Salida de conmutación contacto de reposo (NC)	O–	"Masa de referencia" salida analógica		Color de los conductores según DIN IEC 757
V	Salida contaminación/error (NO)	BZ	Salida en bloque		
V̄	Salida contaminación/error (NC)	AMV	Salida electroválvula/motor	BK	negro
E	Entrada (analógica o digital)	a	Salida control de válvula +	BN	marrón
T	Entrada de aprendizaje	b	Salida control de válvula 0 V	RD	rojo
Z	Retardo temporal (activación)	SY	Sincronización	OG	naranja
S	Apantallamiento	E+	Conductor del receptor	YE	amarillo
RxD	Receptor RS-232	S+	Conductor del emisor	GN	verde
TxD	Emisor RS-232	⏚	Puesta a tierra	BU	azul
RDY	Listo	SnR	Reducción distancia de conmutación	VT	violeta
GND	Cadencia	Rx+/–	Receptor Ethernet	GY	gris
CL	Ritmo	Tx+/–	Emisor Ethernet	WH	blanco
E/A	Entrada/Salida programable	Bus	Interfaz-Bus A(+)/B(–)	PK	rosa
	IO-Link	La	Luz emitida desconectable	GNYE	verde/amarillo

Productos Adicionales

Caja adaptable A232

Panel

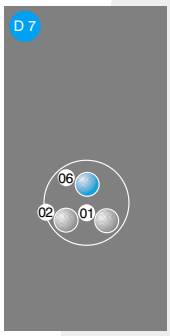

01 = Indicador de estado de conmutación
02 = Advertencia de contaminación
06 = Boton Teach

Parte reconocible mas pequeña

Basado en la distancia entre el emisor y el receptor

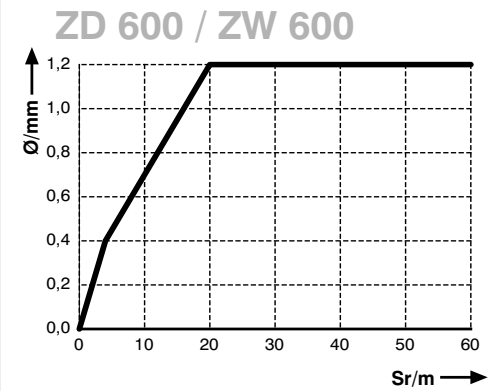

Sr = Distancia de conmutación

Ø = Diámetro, Partes mas pequeñas reconocidas

Las especificaciones son objeto de cambios sin notificar