Eclairage lumière directe

ZFSG08-01

Référence

Données techniques

Caractéristiques optiques	
Type de lumière	Lumière verte
Longueur d'onde	530 nm
Caractéristiques électroniques	
Tension d'alimentation	18...30 V DC
Consommation (Ub = 24 V)	< 200 mA
Température d'utilisation	0...60 °C
Protection contre les inversions de polarité	oui
Classe de protection	III
Caractéristiques mécaniques	
Matière du boîtier	Plastique
Degré de protection	IP67
Mode de raccordement	M12 × 1; 4-pôles
Schéma de raccordement N°	749
Tableau de raccordement N°	32
Référence connectique appropriée	2
Fixation appropriée	360

- **Boîtier compact**
- **Protection IP67**
- **Utilisation du flash synchronisable avec le traitement d'images**

Le spot wenglor éclaire l'application de façon uniforme. Son montage s'effectue aisément même dans des lieux exigus. Il est le parfait complément aux éclairages déjà intégrés aux capteurs vision.

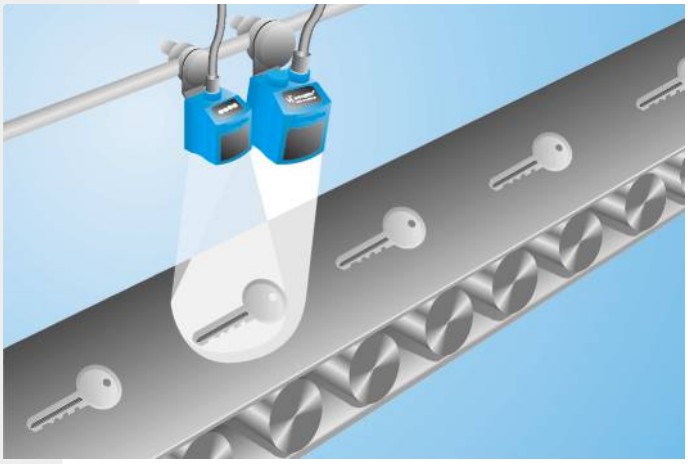

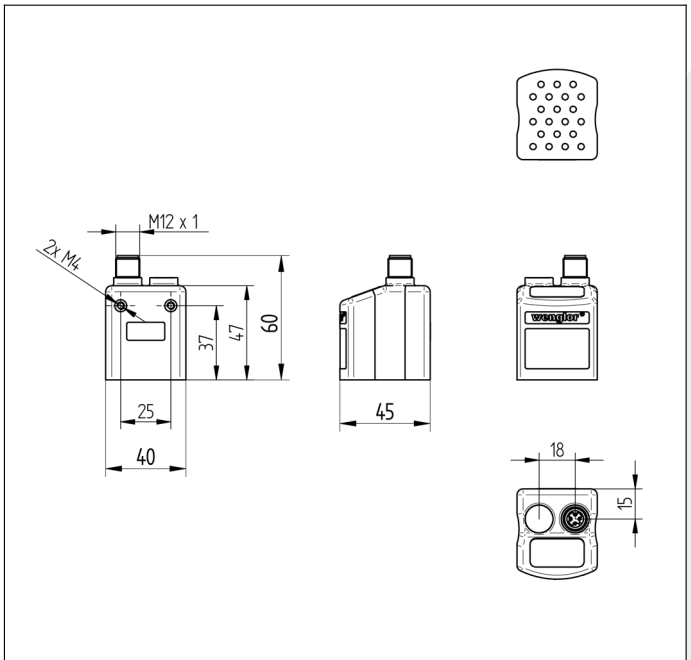

Mesures en mm (1 mm = 0.03937 Inch)

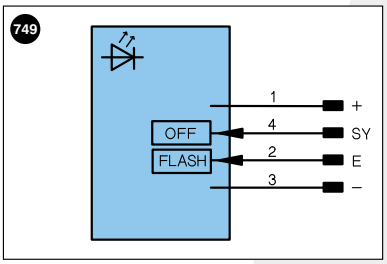

Légende

+	Tension d'alimentation +	U	Entrée test	PoE	Power over Ethernet
–	Tension d'alimentation 0 V	Ū	Entrée test inverse		
~	Tension d'alimentation (Tension alternative)	W	Entrée Trigger		
A	Sortie de commutation Fermeture (NO)	O	Sortie analogique		
Ā	Sortie de commutation Ouverture (NC)	O–	Masse pour sortie analogique		Couleurs des fils suivant norme DIN IEC 757
V	Sortie encrassement / Sortie défaut (NO)	BZ	Extraction par bloc		
V̄	Sortie encrassement / Sortie défaut (NC)	AMV	Sortie de l'électrovanne	BK	noir
E	Entrée (analogique ou digitale)	a	Sortie commande électrovanne +	BN	brun
T	Entrée apprentissage	b	Sortie commande électrovanne 0 V	RD	rouge
Z	Temporisation (activation)	SY	Synchronisation	OG	orange
S	Blindage	E+	Réception	YE	jaune
RxD	Réception de données Interface	S+	Emission	GN	vert
TxD	Émission de données Interface	⏚	Terre	BU	bleu
RDY	Prêt	SnR	Réduction distance de commutation	VT	violet
GND	Masse	Rx+/–	Réception de données Ethernet	GY	gris
CL	Cadence	Tx+/–	Émission de données Ethernet	WH	blanc
E/A	Entrée/Sortie programmable	Bus	Interfaces-Bus A(+)/B(–)	PK	rose
	IO-Link	La	Lumière émettrice désactivable	GNYE	vert jaune

Profil de luminosité

Variation d'axes optiques, distance 200 mm

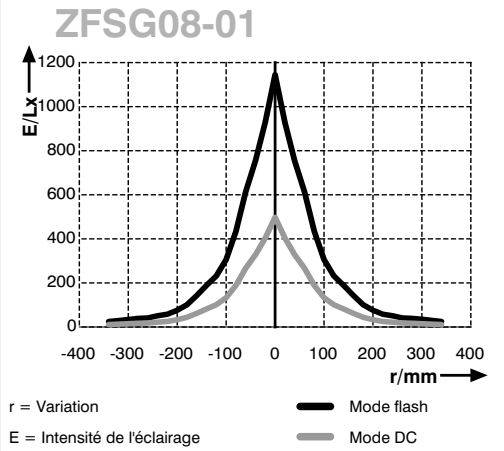

Produits complémentaires

Boîtier de protection ZSV-0x-01
Câble de connexion BG2BSW1-08M
Filtre de polarisation ZVPB40801

Informations techniques susceptibles d'être modifiées