Proyector de luz

ZFSG08-01

Referencia

Datos técnicos

Datos ópticos	
Fuente de luz	Luz verde
Longitud de onda	530 nm
Datos eléctricos	
Tensión de alimentación	18...30 V DC
Consumo de corriente (Ub = 24 V)	< 200 mA
Rango de temperatura	0...60 °C
Protección cambio polaridad	sí
Categoría de protección	III
Datos mecánicos	
Carcasa	Plástico
Clase de protección	IP67
Conexión	M12 × 1; 4-pins
Nº Esquema de conexión	749
Tabla de conexión N°	32
Nº Conector adecuado	2
Nº Montaje adecuado	360

- **Alta clase de protección IP67**
- **Carcasa compacta**
- **Función flash sincronizable con el procesamiento de imágenes**

El proyector de luz de wenglor ilumina la aplicación uniformemente. Se pueden detectar de manera segura los bordes, contornos y orificios. La iluminación es apropiada para la ampliación de iluminaciones internas.

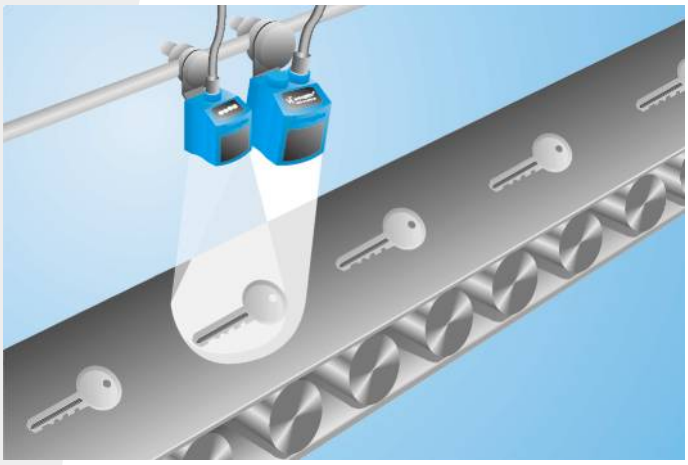

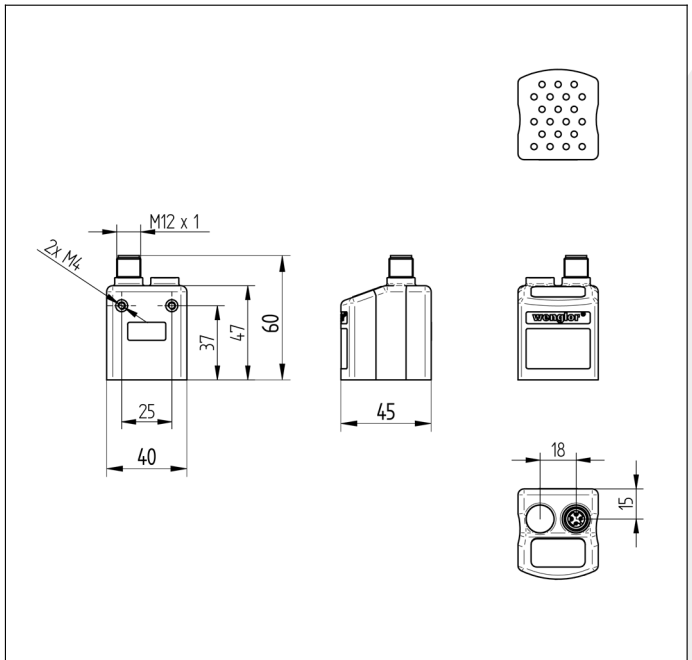

Todas las dimensiones en mm (1mm =0.03937 Inch)

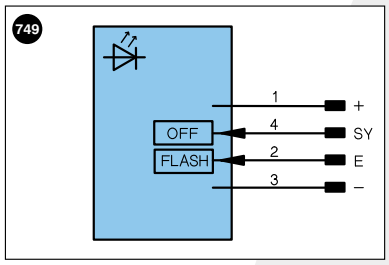

Aclaración de símbolos

+	Tensión de alimentación +	
–	Tensión de alimentación 0 V	
~	Tensión de alimentación (tensión alterna)	
A	Salida de conmutación contacto de trabajo	(NO)
Ā	Salida de conmutación contacto de reposo	(NC)
V	Salida contaminación/error	(NO)
V̄	Salida contaminación/error	(NC)
E	Entrada (analógica o digital)	
T	Entrada de aprendizaje	
Z	Retardo temporal (activación)	
S	Apantallamiento	
RxD	Receptor RS-232	
TxD	Emisor RS-232	
RDY	Listo	
GND	Cadencia	
CL	Ritmo	
E/A	Entrada/Salida programable	
	IO-Link	

U	Test de entrada
Ū	Test de entrada inverso
W	Entrada activadora
O	Salida analógica
O–	"Masa de referencia" salida analógica
BZ	Salida en bloque
AMV	Salida electroválvula/motor
a	Salida control de válvula +
b	Salida control de válvula 0 V
SY	Sincronización
E+	Conductor del receptor
S+	Conductor del emisor
⏚	Puesta a tierra
SnR	Reducción distancia de conmutación
Rx+/–	Receptor Ethernet
Tx+/–	Emisor Ethernet
Bus	Interfaz-Bus A(+)/B(–)
La	Luz emitida desconectable

PoE	Power over Ethernet

Color de los conductores según DIN IEC 757

BK	negro
BN	marrón
RD	rojo
OG	naranja
YE	amarillo
GN	verde
BU	azul
VT	violeta
GY	gris
WH	blanco
PK	rosa
GNYE	verde/amarillo

Perfil de luminosidad

Desplazamiento del eje óptico, distancia 200 mm

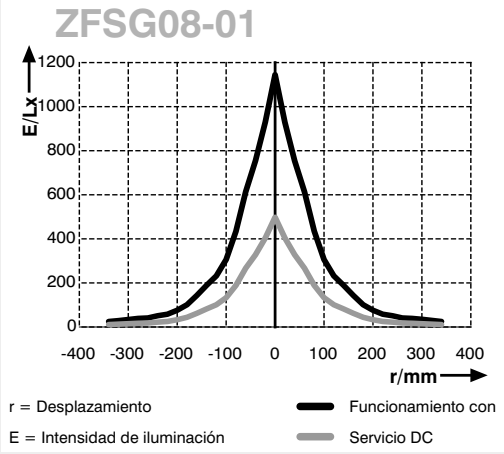

Productos Adicionales

Cable conector BG2BSW1-08M
Carcasa protectora ZSV-0x-01
Filtro de polarización ZVPB40801

Las especificaciones son objeto de cambios sin notificar