Eclairage lumière directe

ZFSB10-01

Référence

- **Forte puissance d'éclairage**
- **Utilisation du flash synchronisable avec le traitement d'images**

Données techniques

Caractéristiques optiques	
Type de lumière	Lumière bleue
Longueur d'onde	470 nm
Groupe de risque (EN 62471)	1
Caractéristiques électroniques	
Tension d'alimentation	18...30 V DC
Consommation (Ub = 24 V)	< 600 mA
Température d'utilisation	0...60 °C
Protection contre les inversions de polarité	oui
Classe de protection	III
Caractéristiques mécaniques	
Matière du boîtier	Plastique, AL
Degré de protection	IP42
Mode de raccordement	M12 × 1; 4-pôles
Schéma de raccordement N°	749
Tableau de raccordement N°	32
Référence connectique appropriée	2
Fixation appropriée	470 480

Le spot lumineux de wenglor éclaire l'application de façon uniforme. Il éclaire les contours et les trous de perçage, améliorant ainsi la fiabilité de détection. Lors de son installation, une orientation même de biais permet l'éclairage d'objets réfléchissants.

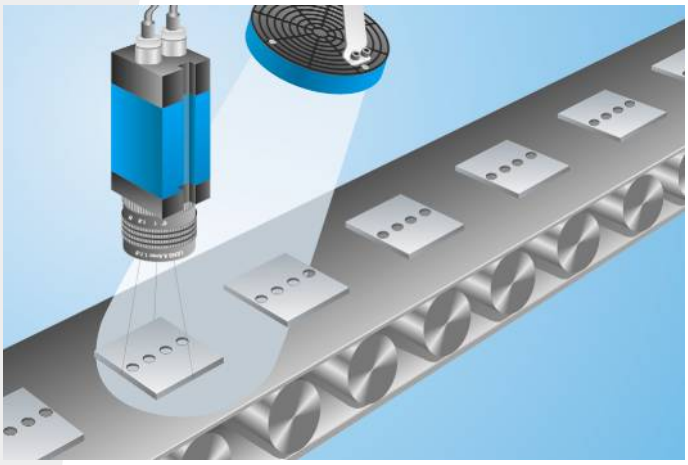

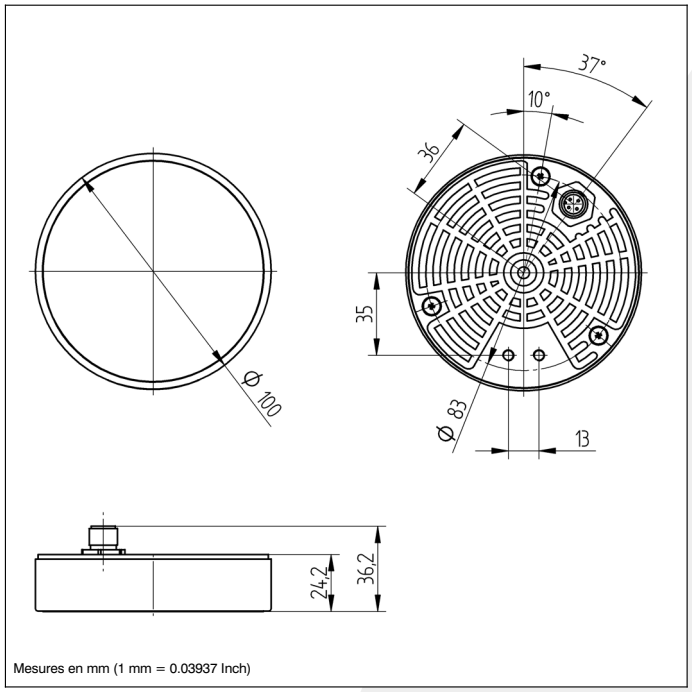

Mesures en mm (1 mm = 0.03937 Inch)

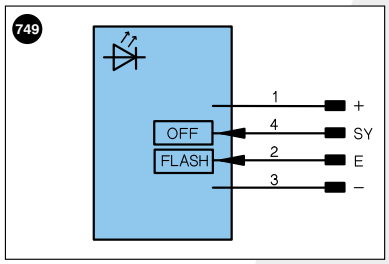

Légende

+	Tension d'alimentation +	U	Entrée test	PoE	Power over Ethernet
–	Tension d'alimentation 0 V	Ū	Entrée test inverse		
~	Tension d'alimentation (Tension alternative)	W	Entrée Trigger		
A	Sortie de commutation Fermeture (NO)	O	Sortie analogique		
Ā	Sortie de commutation Ouverture (NC)	O–	Masse pour sortie analogique		Couleurs des fils suivant norme DIN IEC 757
V	Sortie encrassement / Sortie défaut (NO)	BZ	Extraction par bloc		
V̄	Sortie encrassement / Sortie défaut (NC)	AMV	Sortie de l'électrovanne	BK	noir
E	Entrée (analogique ou digitale)	a	Sortie commande électrovanne +	BN	brun
T	Entrée apprentissage	b	Sortie commande électrovanne 0 V	RD	rouge
Z	Temporisation (activation)	SY	Synchronisation	OG	orange
S	Blindage	E+	Réception	YE	jaune
RxD	Réception de données Interface	S+	Emission	GN	vert
TxD	Émission de données Interface	⏚	Terre	BU	bleu
RDY	Prêt	SnR	Réduction distance de commutation	VT	violet
GND	Masse	Rx+/–	Réception de données Ethernet	GY	gris
CL	Cadence	Tx+/–	Émission de données Ethernet	WH	blanc
E/A	Entrée/Sortie programmable	Bus	Interfaces-Bus A(+)/B(–)	PK	rose
	IO-Link	La	Lumière émettrice désactivable	GNYE	vert jaune

Profil de luminosité

Variation d'axes optiques, distance 500 mm

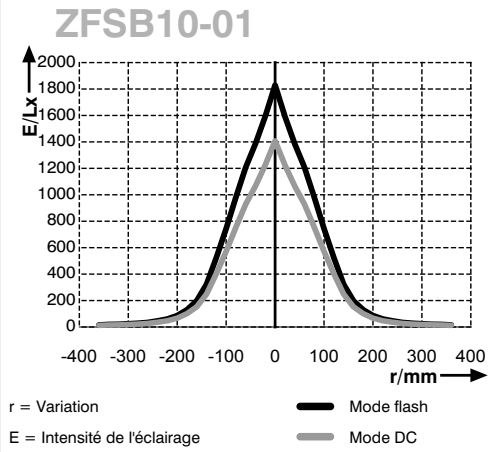

Produits complémentaires

Câble de connexion BG2BSW1-08M
Filtre de polarisation ZVP0F1001

Informations techniques succeptibles d'être modifiées