Proyector de luz

ZFSB10-01

Referencia

- **Alta intensidad de iluminación**
- **Función flash sincronizable con el procesamiento de imágenes**

Datos técnicos

Datos ópticos	
Fuente de luz	Luz azul
Longitud de onda	470 nm
Grupo de riesgo (EN 62471)	1
Datos eléctricos	
Tensión de alimentación	18...30 V DC
Consumo de corriente (Ub = 24 V)	< 600 mA
Rango de temperatura	0...60 °C
Protección cambio polaridad	sí
Categoría de protección	III
Datos mecánicos	
Carcasa	Plástico; AL
Clase de protección	IP42
Conexión	M12 × 1; 4-pins
Nº Esquema de conexión	749
Tabla de conexión N°	32
Nº Conector adecuado	2
Nº Montaje adecuado	470 480

El proyector de luz wenglor ilumina la aplicación uniformemente. Cantos, contornos y taladros pueden detectarse fiablemente. En caso de montaje inclinado, pueden iluminarse también objetos reflectantes.

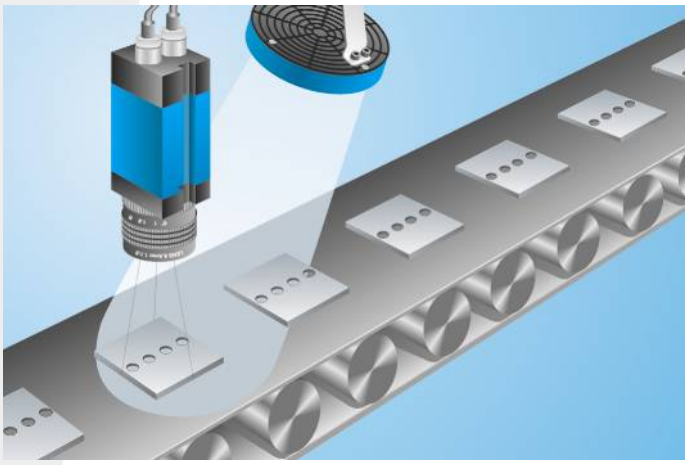

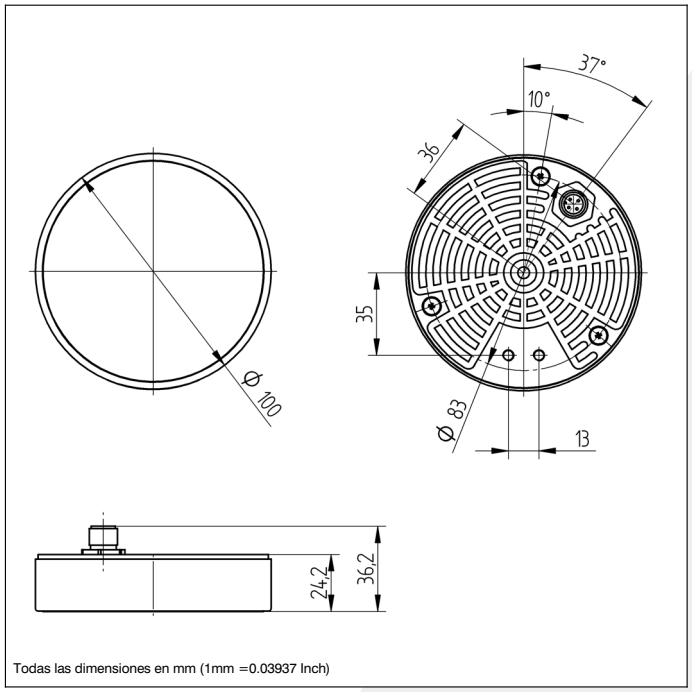

Todas las dimensiones en mm (1mm =0.03937 Inch)

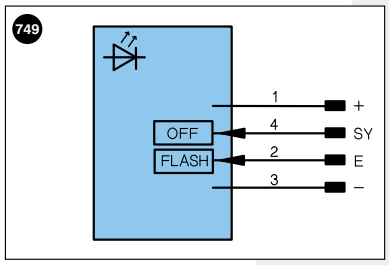

Aclaración de símbolos

+	Tensión de alimentación +		
–	Tensión de alimentación 0 V		
~	Tensión de alimentación (tensión alterna)		
A	Salida de conmutación contacto de trabajo	(NO)	
Ā	Salida de conmutación contacto de reposo	(NC)	
V	Salida contaminación/error	(NO)	
V̄	Salida contaminación/error	(NC)	
E	Entrada (analógica o digital)		
T	Entrada de aprendizaje		
Z	Retardo temporal (activación)		
S	Apantallamiento		
RxD	Receptor RS-232		
TxD	Emisor RS-232		
RDY	Listo		
GND	Cadencia		
CL	Ritmo		
E/A	Entrada/Salida programable		
	IO-Link		

U	Test de entrada
Ū	Test de entrada inverso
W	Entrada activadora
O	Salida analógica
O–	"Masa de referencia" salida analógica
BZ	Salida en bloque
AMV	Salida electroválvula/motor
a	Salida control de válvula +
b	Salida control de válvula 0 V
SY	Sincronización
E+	Conductor del receptor
S+	Conductor del emisor
⏚	Puesta a tierra
SnR	Reducción distancia de conmutación
Rx+/–	Receptor Ethernet
Tx+/–	Emisor Ethernet
Bus	Interfaz-Bus A(+)/B(–)
La	Luz emitida desconectable

PoE	Power over Ethernet

Color de los conductores según DIN IEC 757

BK	negro
BN	marrón
RD	rojo
OG	naranja
YE	amarillo
GN	verde
BU	azul
VT	violeta
GY	gris
WH	blanco
PK	rosa
GNYE	verde/amarillo

Perfil de luminosidad

Desplazamiento del eje óptico, distancia 500 mm

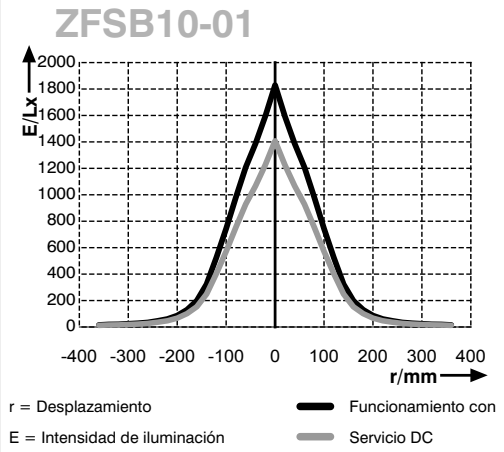

Productos Adicionales

Cable conector BG2BSW1-08M
Filtro de polarización ZVP0F1001

Las especificaciones son objeto de cambios sin notificar