Lampada anulare

ZFRB11-01

Numero d'ordinazione

- **Elevata intensità luminosa**
- **Il funzionamento con luce flashante è sincronizzabile con il sistema di elaborazione dell'immagine.**
- **Nessuna formazione di ombre**
- **Possibilità di montaggio direttamente attorno all'obbiettivo della fotocamera**

La lampada anulare wenglor illumina l'applicazione in modo uniforme. Particolarmenete adatta per il riconoscimento di colori. Anche i contrasti su superfici opache sono facili da riconoscere.

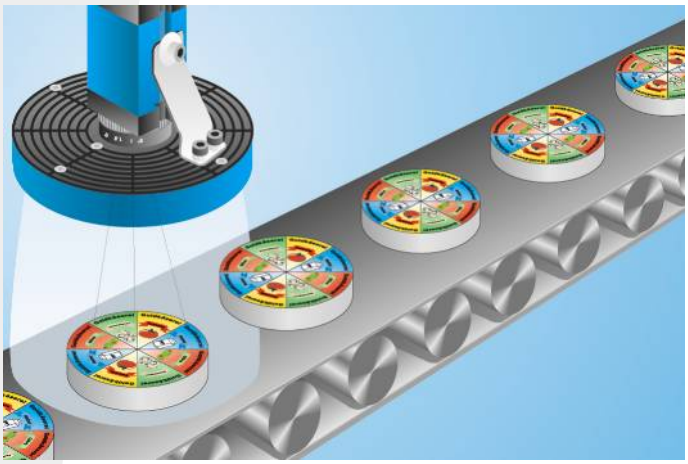

Dati tecnici

Dati ottici	
Tipo di luce	Luce blu
Lunghezza d'onda	470 nm
Gruppo di rischio (EN 62471)	1
Dati elettrici	
Tensione di alimentazione	22...30 V DC
Assorbimento corrente (Ub = 24 V)	< 600 mA
Fascia temperatura	0...60 °C
Protezione all'inversione di polarità	sì
Classe di protezione	III
Dati meccanici	
Materiale custodia	Plastica, Al
Grado di protezione	IP42
Tipo di connessione	M12 × 1; 4-pin
Schema elettrico nr.	749
Tabella dei collegamenti n.	32
Nr. dei connettori idonea	2
Nr. della tecnica di fissaggio idonea	470 480

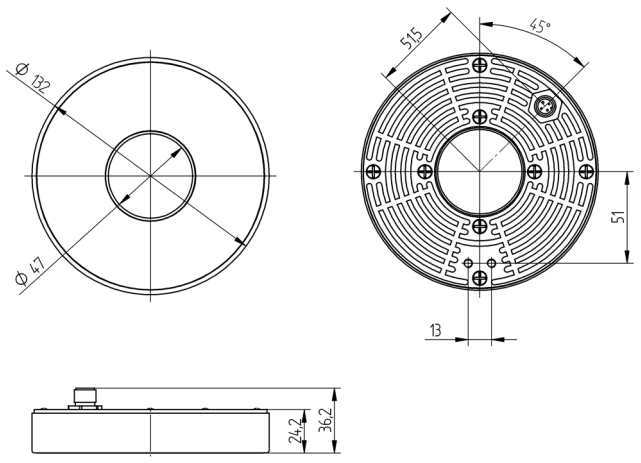

Indicazione di misura in mm (1 mm = 0.03937 pollici)

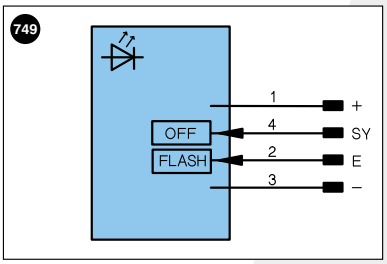

Indice

+	Alimentazione +	
–	Alimentazione 0 V	
~	Alimentazione AC	
A	Uscita	(NO)
Ā	Uscita	(NC)
V	Antimbrattamento/errore	(NO)
V̄	Antimbrattamento/errore	(NC)
E	Ingresso digitale/analogico	
T	Ingresso Teach	
Z	Tempo di ritardo	
S	Schermo	
RxD	Interfaccia ricezione	
TxD	Interfaccia emissione	
RDY	Pronto	
GND	Massa	
CL	Clock	
E/A	Entrata/Uscita programmabile	
	IO-Link	

U	Ingresso test
Ū	Ingresso test inverso
W	Ingresso trigger
O	Uscita analogica
O–	Terra per uscita analogica
BZ	Estrazione a blocchi
AMV	Valvola uscita
a	Valvola uscita +
b	Valvola uscita 0 V
SY	Sincronizzazione
E+	Ricevitore-Linea
S+	Emettitore-Linea
⏚	Terra
SnR	Riduzione della distanza di lavoro
Rx+/–	Ethernet ricezione
Tx+/–	Ethernet emissione
Bus	Interfaccia-Bus A(+)/B(–)
La	Luce emettitore disinseribile

PoE	Power over Ethernet

Colori cavi secondo DIN IEC 757

BK	Nero
BN	Marrone
RD	Rosso
OG	Arancione
YE	Giallo
GN	Verde
BU	Bleu
VT	Viola
GY	Grigio
WH	Bianco
PK	Rosa
GNYE	Verde Giallo

Profilo della luminosità

Spostamento dell'asse ottico, distanza 500 mm

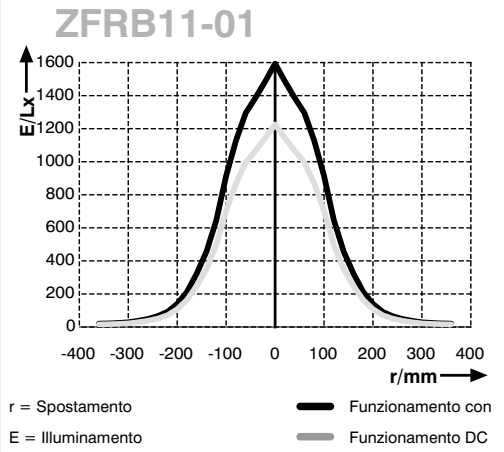

Prodotti aggiuntivi

Cavi di collegamento speciali BG2BSW1-08M
Filtro di polarizzazione ZVP0F1101

Con riserva di modifiche tecniche