# Reflextaster
## mit Hintergrundausblendung

# YN44PA3 LASER

Bestellnummer

- **Edelstahlstecker (V2A)**
- **hochpräzise Hintergrundausblendung bis 400 mm**
- **Schaltfrequenz 600 Hz**

## Technische Daten

| | |
|---|---|
| **Optische Daten** | |
| Tastweite | 400 mm |
| Einstellbereich | 65...400 mm |
| Schalthysterese | < 1 % |
| Lichtart | Laser (rot) |
| Wellenlänge | 655 nm |
| Lebensdauer (Tu = +25 °C) | 100000 h |
| Laser Klasse (EN 60825-1) | 2 |
| max. zul. Fremdlicht | 10000 Lux |
| Lichtfleckdurchmesser | siehe Tabelle 1 |
| **Elektrische Daten** | |
| Versorgungsspannung | 10...30 V DC |
| Stromaufnahme (Ub = 24 V) | < 20 mA |
| Schaltfrequenz | 600 Hz |
| Ansprechzeit | 833 µs |
| Temperaturdrift | < 2 % |
| Temperaturbereich | -25...60 °C |
| Spannungsabfall Schaltausgang | < 2,5 V |
| Schaltstrom PNP Schaltausgang | 200 mA |
| kurzschlussfest | ja |
| verpolungssicher | ja |
| überlastsicher | ja |
| Schutzklasse | III |
| **Mechanische Data** | |
| Gehäusematerial | Kunststoff |
| Schutzart | IP67 |
| Anschlussart | M12 × 1; 4-polig |
| PNP Öffner, Schließer antivalent | ● |
| Anschlussbild-Nr. | 101 |
| Bedienfeld-Nr. | N3 |
| passende Anschlusstechnik-Nr. | 2 |
| passende Befestigungstechnik-Nr. | 350 |

Diese Sensoren können besonders gut Objekte vor jedem Hintergrund erkennen. Form, Farbe und Oberflächenbeschaffenheit der Objekte haben nahezu keinen Einfluss auf das Schaltverhalten des Sensors.

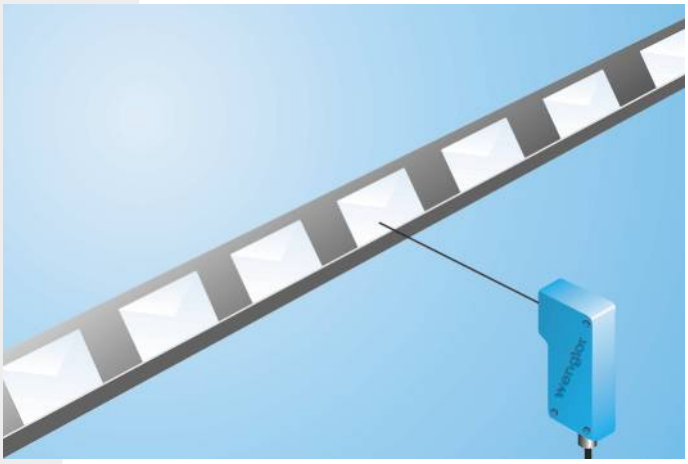


ME 61 LASER CLASS 2 EN60825-1 RoHS

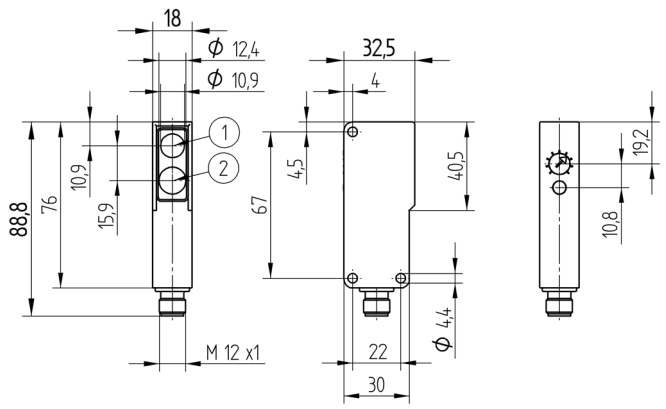


1 = Sendediode
2 = Empfangsdiode
Maßangaben in mm (1 mm = 0.03937 Inch)

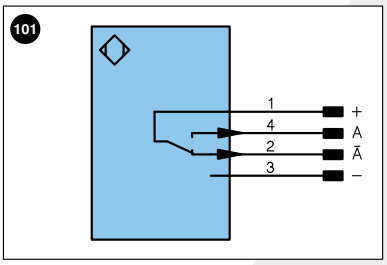


Symbolerklärung

| | | | | | |
|---|---|---|---|---|---|
| + | Versorgungsspannung + | U | Testeingang | PoE | Power over Ethernet |
| – | Versorgungsspannung 0 V | Ū | Testeingang invertiert | | |
| ~ | Versorgungsspannung (Wechselspannung) | W | Triggereingang | | |
| A | Schaltausgang Schließer (NO) | O | Analogausgang | | |
| Ā | Schaltausgang Öffner (NC) | O– | Bezugsmasse/Analogausgang | | Adernfarben nach DIN IEC 757 |
| V | Verschmutzungs-/Fehlerausgang (NO) | BZ | Blockabzug | | |
| V̄ | Verschmutzungs-/Fehlerausgang (NC) | AMV | Ausgang Magnetventil/Motor | BK | Schwarz |
| E | Eingang analog oder digital | a | Ausgang Ventilsteuerung + | BN | Braun |
| T | Teacheingang | b | Ausgang Ventilsteuerung 0 V | RD | Rot |
| Z | Zeitverzögerung (Aktivierung) | SY | Synchronisation | OG | Orange |
| S | Schirm | E+ | Empfängerleitung | YE | Gelb |
| RxD | Schnittstelle Empfangsleitung | S+ | Sendeleitung | GN | Grün |
| TxD | Schnittstelle Sendeleitung | ⏚ | Erdung | BU | Blau |
| RDY | Bereit | SnR | Schaltabstandsreduzierung | VT | Violett |
| GND | Masse | Rx+/– | Ethernet Empfangsleitung | GY | Grau |
| CL | Takt | Tx+/– | Ethernet Sendeleitung | WH | Weiß |
| E/A | Eingang/Ausgang programmierbar | Bus | Schnittstellen-Bus A(+)/B(–) | PK | Rosa |
| | IO-Link | La | Sendelicht abschaltbar | GNYE | Grüngelb |

## Tabelle 1

| Tastweite | 60 mm | 200 mm | 400 mm |
|---|---|---|---|
| Lichtfleckdurchmesser | 3 mm | 2 mm | 5 mm |

## Ergänzende Produkte

| |
|---|
| Schutzgehäuse Set ZSN-NN-02 |
| STAUBTUBUS-03 |

## Bedienfeld

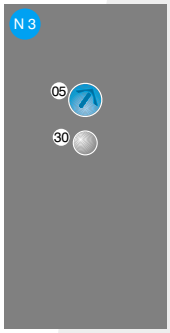


05 = Schaltabstandseinsteller
30 = Schaltzustandsanzeige/Verschmutzungsmeldung

## Schaltabstandsabweichung

Typische Kennlinie, bezogen auf Kodak weiß 90 %

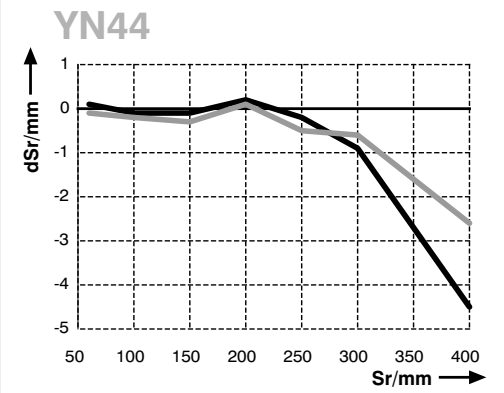


Sr = Schaltabstand
dSr = Schaltabstandsänderung
schwarz 6 %
grau 18 %

Technische Änderungen vorbehalten