Sensor réflex
para la detección de contraste

YM24PAH2ABF

LASER

Referencia

- **Alta Frecuencia de conmutación**
- **Pequeño punto de luz**
- **Retardo ajustable**

Datos técnicos

Datos ópticos	
Alcance	150 mm
Distancia de Ajuste	60...150 mm
Hysteresis de conmutación (Aproximación lateral)	< 50 µm
Fuente de luz	Láser (rojo)
Longitud de onda	660 nm
Tiempo de vida (Tu = +25 °C)	100000 h
Clase láser (EN 60825-1)	2
Luz máxima de ambiente	10000 Lux
Diámetro de luz	1 mm
Datos eléctricos	
Tensión de alimentación	10...30 V DC
Consumo de corriente (Ub = 24 V)	< 30 mA
Frecuencia de conmutación	3 kHz
Tiempo de reacción	166 µs
Retraso OFF	5 ms
Temperatura de desvio	< 5 %
Rango de temperatura	-10...60 °C
Caída de tension salida de conmutación	< 2,5 V
PNP salida conmutación/Corriente conmutación	200 mA
Protección cortocircuitos	sí
Protección cambio polaridad	sí
Categoría de protección	III
Datos mecánicos	
Ajustes	Potenciómetro
Carcasa	Plástico
Totalmente encapsulada	sí
Clase de protección	IP67
Conexión	M12 × 1; 4-pins
PNP NO/NC antivalente	●
Nº Esquema de conexión	101
Nº Panel de control	M 6
Nº Conector adecuado	2
Nº Montaje adecuado	360

Estos sensores son especialmente idóneos para el reconocimiento de diferencias de contraste a gran velocidad.

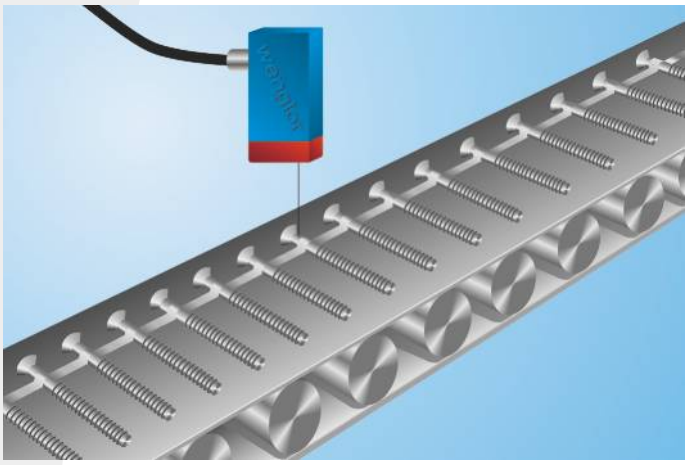

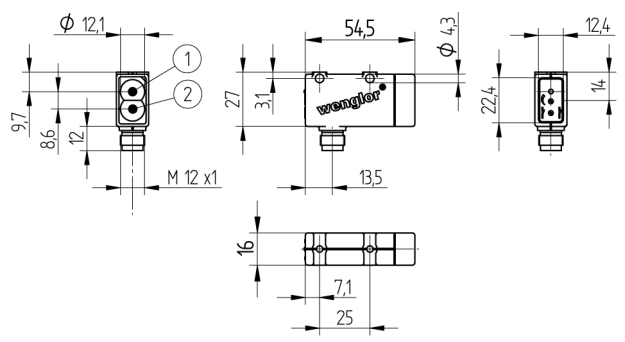

1 = Diodo emisor
2 = Diodo receptor
Todas las dimensiones en mm (1mm =0.03937 Inch)

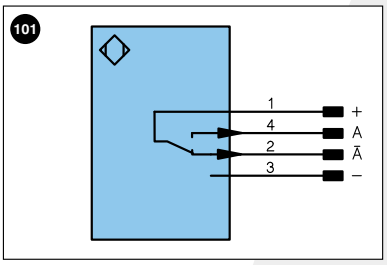

Aclaración de símbolos

+	Tensión de alimentación +	
–	Tensión de alimentación 0 V	
~	Tensión de alimentación (tensión alterna)	
A	Salida de conmutación contacto de trabajo	(NO)
Ā	Salida de conmutación contacto de reposo	(NC)
V	Salida contaminación/error	(NO)
V̄	Salida contaminación/error	(NC)
E	Entrada (analógica o digital)	
T	Entrada de aprendizaje	
Z	Retardo temporal (activación)	
S	Apantallamiento	
RxD	Receptor RS-232	
TxD	Emisor RS-232	
RDY	Listo	
GND	Cadencia	
CL	Ritmo	
E/A	Entrada/Salida programable	
	IO-Link	

U	Test de entrada
Ū	Test de entrada inverso
W	Entrada activadora
O	Salida analógica
O–	"Masa de referencia" salida analógica
BZ	Salida en bloque
AMV	Salida electroválvula/motor
a	Salida control de válvula +
b	Salida control de válvula 0 V
SY	Sincronización
E+	Conductor del receptor
S+	Conductor del emisor
⏚	Puesta a tierra
SnR	Reducción distancia de conmutación
Rx+/–	Receptor Ethernet
Tx+/–	Emisor Ethernet
Bus	Interfaz-Bus A(+)/B(–)
La	Luz emitida desconectable

PoE	Power over Ethernet

Color de los conductores según DIN IEC 757

BK	negro
BN	marrón
RD	rojo
OG	naranja
YE	amarillo
GN	verde
BU	azul
VT	violeta
GY	gris
WH	blanco
PK	rosa
GNYE	verde/amarillo

Productos Adicionales

Carcasa protectora set ZSM-NN-02
Carcasa protectora ZSV-0x-01

Panel

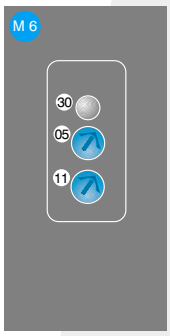

05 = Ajuste de conmutación
11 = Interruptor de retraso ON-/OFF
30 = Estado de conmutación/Aviso de contaminación

Las especificaciones son objeto de cambios sin notificar