# Sensor Retro-Réflex

wenglor®

## XD100PA3 LASER

Referencia

- **Alcance: 14 m**
- **Carcasa de acero inoxidable**
- **Frecuencia de conmutación: 3 kHz**
- **Parte reconocible mas pequeña 0,1 mm**

Un espejo debe ser utilizado con estes sensores. Pueden ser instalados en todos los tipos de ambientes industriales gracias a una amplia reserva funcional. Incluso los objetos brillantes pueden ser reconocidos con seguridad a través el uso de luz polarizada.

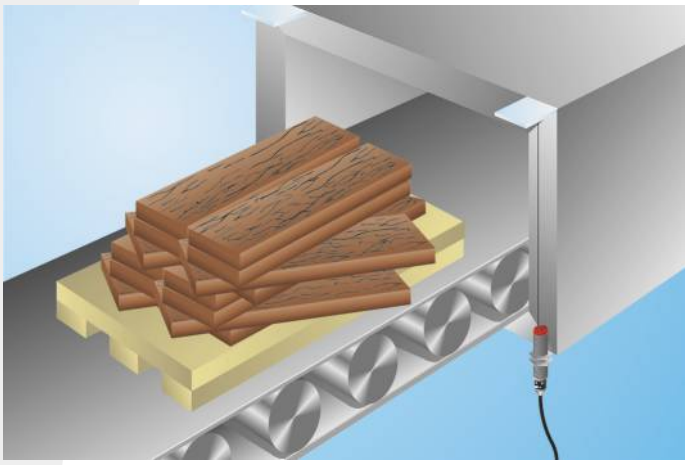

## Datos técnicos

| | |
|---|---|
| **Datos ópticos** | |
| Alcance | 14000 mm |
| Referencia de espejo/Hoja reflectora | RQ100BA |
| Parte reconocible mas pequeña | 100 µm |
| Histéresis de conmutación | < 15 % |
| Fuente de luz | Láser (rojo) |
| Longitud de onda | 655 nm |
| Filtro de polarización | sí |
| Tiempo de vida (Tu = +25 °C) | 100000 h |
| Clase láser (EN 60825-1) | 2 |
| Luz máxima de ambiente | 10000 Lux |
| Ángulo de apertura | 1 ° |
| Divergencia del rayo | < 15 mrad |
| Diámetro de luz | Ver tabla 1 |
| Distancia focal | 350 mm |
| Óptica con dos lentes | sí |
| **Datos eléctricos** | |
| Tensión de alimentación | 10...30 V DC |
| Consumo de corriente (Ub = 24 V) | < 30 mA |
| Frecuencia de conmutación | 3 kHz |
| Tiempo de reacción | 167 µs |
| Temperatura de desvio | < 10 % |
| Rango de temperatura | -25...60 °C |
| Caída de tension salida de conmutación | < 2,5 V |
| PNP salida conmutación/Corriente conmutación | 200 mA |
| Protección cortocircuitos | sí |
| Protección cambio polaridad | sí |
| Protección de sobrecarga | sí |
| Categoría de protección | III |
| **Datos mecánicos** | |
| Carcasa | Acero inox |
| Totalmente encapsulada | sí |
| Clase de protección | IP67 |
| Conexión | M12 × 1; 4-pins |
| PNP NO/NC antivalente | ● |
| Nº Esquema de conexión | 101 |
| Nº Panel de control | D 6 |
| Nº Conector adecuado | 2 |
| Nº Montaje adecuado | 150 160 |

CE ME 61 LASER CLASS 2 EN60825-1 RoHS

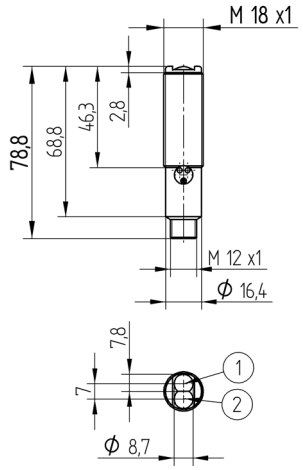


1 = Diodo receptor
2 = Diodo emisor
Todas las dimensiones en mm (1mm =0.03937 Inch)

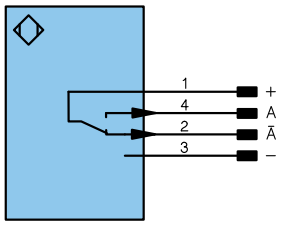


Aclaración de símbolos

| | | | |
|---|---|---|---|
| + | Tensión de alimentación + | | |
| – | Tensión de alimentación 0 V | | |
| ~ | Tensión de alimentación (tensión alterna) | | |
| A | Salida de conmutación contacto de trabajo | (NO) | |
| Ā | Salida de conmutación contacto de reposo | (NC) | |
| V | Salida contaminación/error | (NO) | |
| V̄ | Salida contaminación/error | (NC) | |
| E | Entrada (analógica o digital) | | |
| T | Entrada de aprendizaje | | |
| Z | Retardo temporal (activación) | | |
| S | Apantallamiento | | |
| RxD | Receptor RS-232 | | |
| TxD | Emisor RS-232 | | |
| RDY | Listo | | |
| GND | Cadencia | | |
| CL | Ritmo | | |
| E/A | Entrada/Salida programable | | |
| | IO-Link | | |

| | |
|---|---|
| U | Test de entrada |
| Ū | Test de entrada inverso |
| W | Entrada activadora |
| O | Salida analógica |
| O– | "Masa de referencia" salida analógica |
| BZ | Salida en bloque |
| AMV | Salida electroválvula/motor |
| a | Salida control de válvula + |
| b | Salida control de válvula 0 V |
| SY | Sincronización |
| E+ | Conductor del receptor |
| S+ | Conductor del emisor |
| ⏚ | Puesta a tierra |
| SnR | Reducción distancia de conmutación |
| Rx+/– | Receptor Ethernet |
| Tx+/– | Emisor Ethernet |
| Bus | Interfaz-Bus A(+)/B(–) |
| La | Luz emitida desconectable |

| | |
|---|---|
| PoE | Power over Ethernet |

Color de los conductores según DIN IEC 757

| | |
|---|---|
| BK | negro |
| BN | marrón |
| RD | rojo |
| OG | naranja |
| YE | amarillo |
| GN | verde |
| BU | azul |
| VT | violeta |
| GY | gris |
| WH | blanco |
| PK | rosa |
| GNYE | verde/amarillo |

## Productos Adicionales

| |
|---|
| Caperuza Antipolvo STAUBTUBUS-01 |
| Espejo, Hoja reflectora |

## Tabla 1

| Distancia de trabajo | 0,2 m | 5 m | 10 m |
|---|---|---|---|
| Diámetro de luz | 2 mm | 42,5 mm | 85 mm |

## Panel

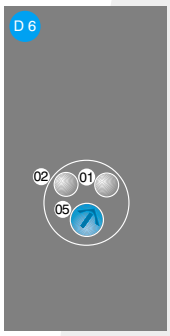


01 = Indicador de estado de conmutación
02 = Advertencia de contaminación
05 = Ajuste de conmutación

## Distancia factible al espejo

Tipo de espejo, distancia de montaje

| | | | |
|---|---|---|---|
| RQ100BA | 0,6...14 m | RR25KP | 0,3...2,5 m |
| RE18040BA | 0,6...9,5 m | RR21_M | 0,4...3 m |
| RQ84BA | 0,75...11 m | ZRAE02B01 | 0,7...4,5 m |
| RR84BA | 0,55...14 m | ZRME01B01 | 0,5...1,8 m |
| RE9538BA | 0,55...5 m | ZRME03B01 | 0,5...5 m |
| RE6151BM | 0,35...10 m | ZRMR02K01 | 0,5...2 m |
| RR50_A | 0,65...9 m | ZRMS02_01 | 0,6...2,8 m |
| RE6040BA | 0,5...11 m | RF505 | 0,6...1,6 m |
| RE8222BA | 0,7...5,5 m | RF508 | 0,4...1,1 m |
| RR34_M | 0,6...5,5 m | RF258 | 0,4...1,6 m |
| RE3220BM | 0,55...3,5 m | ZRAF07K01 | 0,6...1,6 m |
| RE6210BM | 0,45...3,5 m | ZRAF08K01 | 0,6...1,6 m |
| RR25_M | 0,4...4,5 m | ZRDF__K01 | 0,4...7 m |

Las especificaciones son objeto de cambios sin notificar