Capteur de marques imprimées

WP04NAT80

Référence

- **Apprentissage, apprentissage dynamique, apprentissage externe, interface RS-232**
- **Définition géométrique précise et grande résolution de contraste**
- **Lecture digitale des valeurs de gris par l'interface RS-232**
- **Spot lumineux très petit : 1,4 × 4 mm**

Ces détecteurs sont spécialement conçus pour la détection de marques imprimées. Ils disposent d'un très petit spot lumineux et d'une LED en lumière blanche ayant un longue durée de vie. Un seul capteur est nécessaire pour reconnaître toutes les combinaisons de couleurs ou de variations de luminosité entre les marques imprimées et l'arrière-plan.

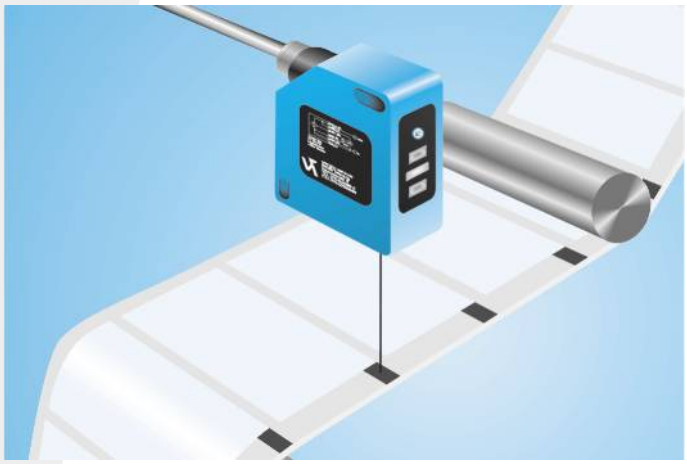

Données techniques

Caractéristiques optiques	
Plage de travail	30...40 mm
Distance de travail	35 mm
Résolution	100 Niv. de gris
Hystérésis de commutation	< 1 %
Type de lumière	LED blanche
Longueur d'onde	400...700 nm
Durée de vie (Tu = +25 °C)	100000 h
Ambiance lumineuse max.	10000 Lux
Diamètre du spot lumineux	1,4 × 4 mm
Caractéristiques électroniques	
Tension d'alimentation	10...30 V
Consommation (Ub = 24 V)	< 50 mA
Fréquence de commutation	25 kHz
Temps de réponse	20 µs
Temporisation à l'appel/retombée	0...100 ms
Dérive en température	< 1 %
Température d'utilisation	-25...60 °C
Nombre de sortie TOR	2
Chute de tension sortie TOR	1,5 V
Courant commuté sortie TOR	100 mA
Protection contre les courts-circuits	oui
Protection contre les inversions de polarité	oui
Verrouillable	oui
Mode d'apprentissage	ZT,DT,TP
Interface	RS-232
Vitesse de transmission	38400 Bd
Entrées digitales	2
Classe de protection	III
Caractéristiques mécaniques	
Mode de réglage	Apprentissage
Matière du boîtier	Plastique
Degré de protection	IP67
Mode de raccordement	M12 × 1; 8-pôles
NPN Ouverture/Fermeture antivalent	●
Interface RS-232	●
Schéma de raccordement N°	357
Panneau de commande N°	P 6
Référence connectique appropriée	80
Fixation appropriée	380

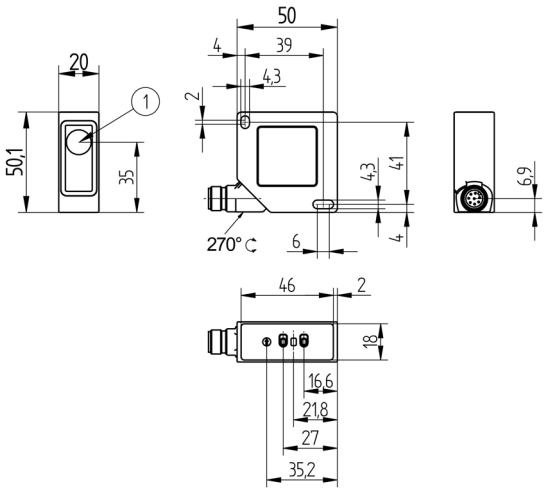

1 = Axe optique
Mesures en mm (1 mm = 0.03937 Inch)

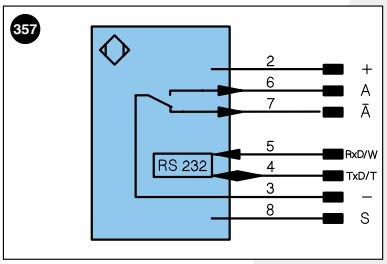

Légende

+	Tension d'alimentation +	U	Entrée test	PoE	Power over Ethernet
–	Tension d'alimentation 0 V	Ū	Entrée test inverse		
~	Tension d'alimentation (Tension alternative)	W	Entrée Trigger		
A	Sortie de commutation Fermeture (NO)	O	Sortie analogique		
Ā	Sortie de commutation Ouverture (NC)	O–	Masse pour sortie analogique		Couleurs des fils suivant norme DIN IEC 757
V	Sortie encrassement / Sortie défaut (NO)	BZ	Extraction par bloc		
V̄	Sortie encrassement / Sortie défaut (NC)	AMV	Sortie de l'électrovanne	BK	noir
E	Entrée (analogique ou digitale)	a	Sortie commande électrovanne +	BN	brun
T	Entrée apprentissage	b	Sortie commande électrovanne 0 V	RD	rouge
Z	Temporisation (activation)	SY	Synchronisation	OG	orange
S	Blindage	E+	Réception	YE	jaune
RxD	Réception de données Interface	S+	Emission	GN	vert
TxD	Émission de données Interface	⏚	Terre	BU	bleu
RDY	Prêt	SnR	Réduction distance de commutation	VT	violet
GND	Masse	Rx+/–	Réception de données Ethernet	GY	gris
CL	Cadence	Tx+/–	Émission de données Ethernet	WH	blanc
E/A	Entrée/Sortie programmable	Bus	Interfaces-Bus A(+)/B(–)	PK	rose
	IO-Link	La	Lumière émettrice désactivable	GNYE	vert jaune

Produits complémentaires

Boîtier de protection ZSV-0x-01
Câble de l'interface S232W3
Système boîtier de protection ZSP-NN-02

Panneau

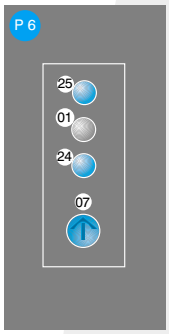

01 = Signalisation de l'état de commutation
07 = Commutateur orientable
24 = Touche PLUS
25 = Touche MOINS

Distance de travail optimale

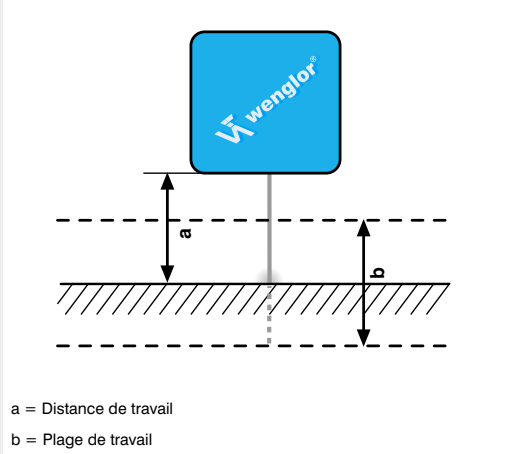

a = Distance de travail
b = Plage de travail

Informations techniques susceptibles d'être modifiées