Sensore universale

UM55PCV2

Numero d'ordinazione

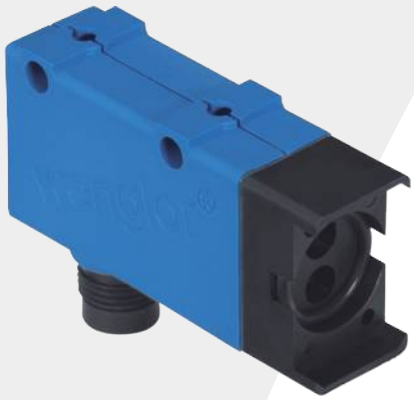

- **Frequenza di commutazione 1 kHz**
- **Potenziometro**

Emettitore e ricevitore sono racchiusi in una custodia. Questi sensori misurano la luce riflessa dall'oggetto da riconoscere. L'uscita commuta non appena viene raggiunto il valore impostato. Gli oggetti chiari sono in grado di riflettere meglio la luce rispetto a quelli scuri e possono essere riconosciuti pertanto anche a una distanza maggiore. Questi sensori sono stati predisposti per il funzionamento con cavi a fibre ottiche in vetro. Gli stessi sono comunque in grado di funzionare sia con il cavo a fibre ottiche in vetro che senza.

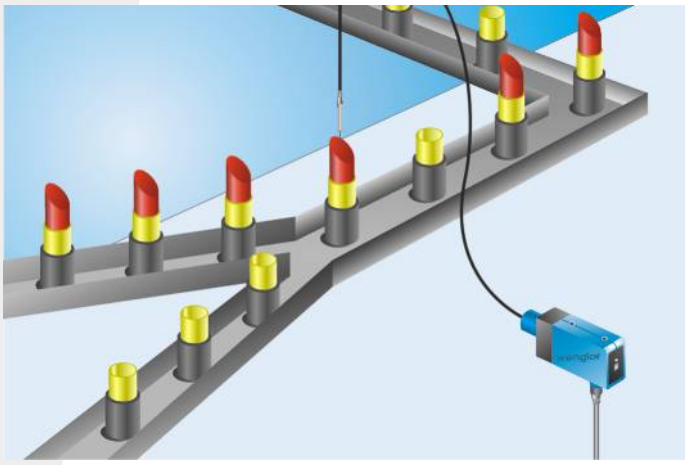

Dati tecnici

Dati ottici	
Portata	500 mm
Isteresi di commutazione	< 15 %
Tipo di luce	Luce infrarosso
Lunghezza d'onda	880 nm
Vita media (Tu = +25 °C)	100000 h
Livello luce ambiente	10000 Lux
Angolo ottico	12 °
Dati elettrici	
Tensione di alimentazione	10...30 V DC
Assorbimento corrente (Ub = 24 V)	< 40 mA
Frequenza di commutazione	1 kHz
Tempo di risposta	500 µs
Deriva termica	< 10 %
Fascia temperatura	-25...60 °C
Caduta di tensione uscita di commutazione	< 2,5 V
PNP/max. corrente di commutazione	200 mA
Corrente residua uscita di commutazione	< 50 µA
Uscita antimbratt./max. corr. commutazione	50 mA
Resistente al cortocircuito	sì
Protezione all'inversione di polarità	sì
Protezione al sovraccarico	sì
Classe di protezione	III
Dati meccanici	
Tipo di regolazione	Potenziometro
Materiale custodia	Plastica
Completamente incapsulato	sì
Grado di protezione	IP67
Tipo di connessione	M12 × 1; 4-pin
Uscita antimbrattamento	●
PNP contatto chiuso/aperto commutabile	●
Schema elettrico nr.	105
Pannello n.	M 2
Nr. dei connettori idonea	2
Nr. della tecnica di fissaggio idonea	360
N° adattatore per cavo a fibre ottiche	2

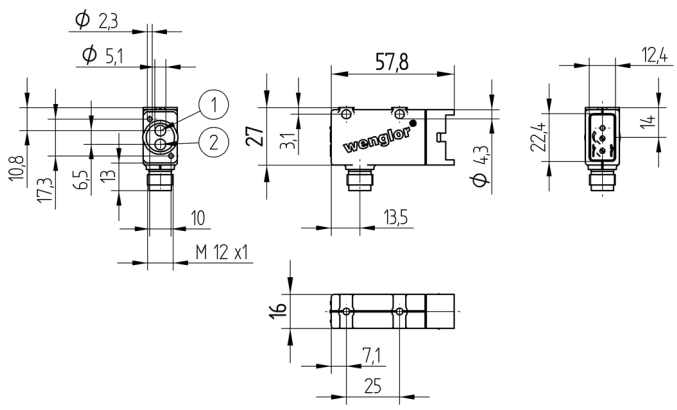

1 = Diodo emettitore
2 = Diodo ricevitore
Indicazione di misura in mm (1 mm = 0.03937 pollici)

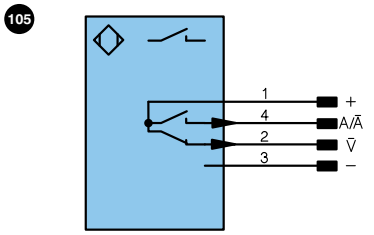

Indice

+	Alimentazione +	
–	Alimentazione 0 V	
~	Alimentazione AC	
A	Uscita	(NO)
Ā	Uscita	(NC)
V	Antimbrattamento/errore	(NO)
V̄	Antimbrattamento/errore	(NC)
E	Ingresso digitale/analogico	
T	Ingresso Teach	
Z	Tempo di ritardo	
S	Schermo	
RxD	Interfaccia ricezione	
TxD	Interfaccia emissione	
RDY	Pronto	
GND	Massa	
CL	Clock	
E/A	Entrata/Uscita programmabile	
	IO-Link	

U	Ingresso test
Ū	Ingresso test inverso
W	Ingresso trigger
O	Uscita analogica
O–	Terra per uscita analogica
BZ	Estrazione a blocchi
AMV	Valvola uscita
a	Valvola uscita +
b	Valvola uscita 0 V
SY	Sincronizzazione
E+	Ricevitore-Linea
S+	Emettitore-Linea
⏚	Terra
SnR	Riduzione della distanza di lavoro
Rx+/–	Ethernet ricezione
Tx+/–	Ethernet emissione
Bus	Interfaccia-Bus A(+)/B(–)
La	Luce emettitore disinseribile

PoE	Power over Ethernet

Colori cavi secondo DIN IEC 757

BK	Nero
BN	Marrone
RD	Rosso
OG	Arancione
YE	Giallo
GN	Verde
BU	Bleu
VT	Viola
GY	Grigio
WH	Bianco
PK	Rosa
GNYE	Verde Giallo

Prodotti aggiuntivi

Cavo a fibre ottiche in vetro

Pannello

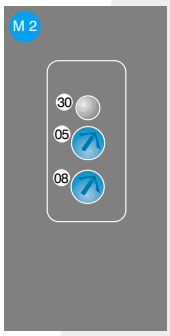

05 = Potenziometro
08 = Selettore contatto aperto/chiuso
30 = Indicazione dello stato di commutazione/segnalazione di antimbrattamento

Con riserva di modifiche tecniche