Capteur réflex universel

wenglor®

UM55PCV2

Référence

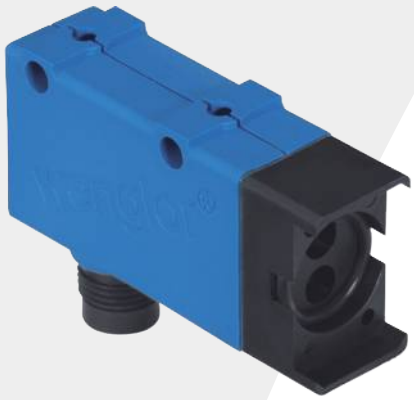

- **Distance de détection réglable**
- **Fréquence de commutation 1 kHz**

Emetteur et récepteur sont logés dans le même boîtier. Le faisceau émis par le détecteur se réfléchit sur l'objet. A la distance réglée, la sortie commute. Les objets clairs réfléchissent mieux la lumière que les objets foncés et peuvent donc ainsi être détectés à des distances plus importantes. Les détecteurs sont utilisables seuls ou avec des fibres optiques en verre. Ils peuvent être utilisés aussi bien avec ou sans fibres optiques.

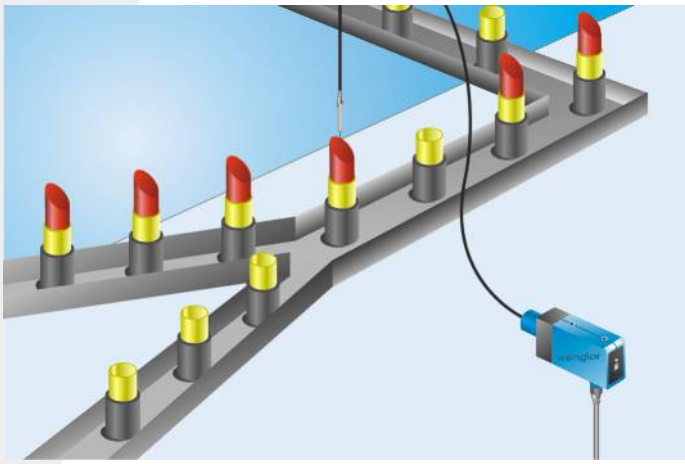

Données techniques

Caractéristiques optiques	
Distance de travail	500 mm
Hystérésis de commutation	< 15 %
Type de lumière	Infrarouge
Longueur d'onde	880 nm
Durée de vie (Tu = +25 °C)	100000 h
Ambiance lumineuse max.	10000 Lux
Angle d'ouverture	12 °
Caractéristiques électroniques	
Tension d'alimentation	10...30 V DC
Consommation (Ub = 24 V)	< 40 mA
Fréquence de commutation	1 kHz
Temps de réponse	500 µs
Dérive en température	< 10 %
Température d'utilisation	-25...60 °C
Chute de tension sortie de commutation	< 2,5 V
Courant commuté PNP sortie de commutation	200 mA
Courant résiduel sortie de commutation	< 50 µA
Courant commuté PNP sortie encrassement	50 mA
Protection contre les courts-circuits	oui
Protection contre les inversions de polarité	oui
Protection contre les surcharges	oui
Classe de protection	III
Caractéristiques mécaniques	
Mode de réglage	Potentiomètre
Matière du boîtier	Plastique
Electronique noyée	oui
Degré de protection	IP67
Mode de raccordement	M12 × 1; 4-pôles
Sortie encrassement	●
PNP Ouverture/Fermeture commutable	●
Schéma de raccordement N°	105
Panneau de commande N°	M 2
Référence connectique appropriée	2
Fixation appropriée	360
Adaptateur pour fibre optique correspondant, ref.	2

CE ME 61 RoHS

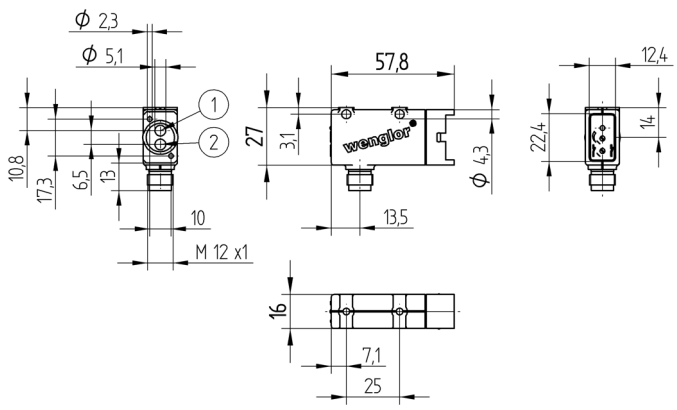

1 = Diode émettrice
2 = Diode réceptrice
Mesures en mm (1 mm = 0.03937 Inch)

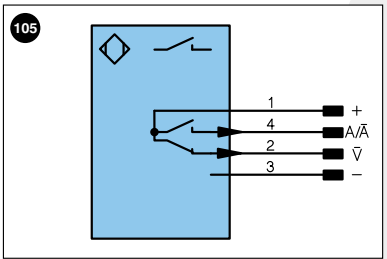

Légende

+	Tension d'alimentation +	U	Entrée test	PoE	Power over Ethernet
–	Tension d'alimentation 0 V	Ū	Entrée test inverse		
~	Tension d'alimentation (Tension alternative)	W	Entrée Trigger		
A	Sortie de commutation Fermeture (NO)	O	Sortie analogique		
Ā	Sortie de commutation Ouverture (NC)	O–	Masse pour sortie analogique		Couleurs des fils suivant norme DIN IEC 757
V	Sortie encrassement / Sortie défaut (NO)	BZ	Extraction par bloc		
V̄	Sortie encrassement / Sortie défaut (NC)	AMV	Sortie de l'électrovanne	BK	noir
E	Entrée (analogique ou digitale)	a	Sortie commande électrovanne +	BN	brun
T	Entrée apprentissage	b	Sortie commande électrovanne 0 V	RD	rouge
Z	Temporisation (activation)	SY	Synchronisation	OG	orange
S	Blindage	E+	Réception	YE	jaune
RxD	Réception de données Interface	S+	Emission	GN	vert
TxD	Émission de données Interface	⏚	Terre	BU	bleu
RDY	Prêt	SnR	Réduction distance de commutation	VT	violet
GND	Masse	Rx+/–	Réception de données Ethernet	GY	gris
CL	Cadence	Tx+/–	Émission de données Ethernet	WH	blanc
E/A	Entrée/Sortie programmable	Bus	Interfaces-Bus A(+)/B(–)	PK	rose
	IO-Link	La	Lumière émettrice désactivable	GNYE	vert jaune

Produits complémentaires

Fibre optique verre

Panneau

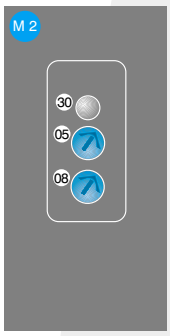

05 = Réglage de la distance
08 = Commutateur NO / NC
30 = Signalisation de commutation / Signalisation de l'encrassement

Informations techniques susceptibles d'être modifiées