Sensore analogico universale

UF66MG3

Numero d'ordinazione

- **Cavo a fibre ottiche in vetro adattabile**
- **Segnale lineare in uscita proprozionale alla distanza**
- **Uscita analogica, 0...10 V DC**
- **Utilizzabile con e senza cavo a fibre ottiche in vetro**

Dati tecnici

Dati ottici	
Campo di lavoro	100...1000 mm
Campo di misurazione	900 mm
Risoluzione	20 mm
Linearitá	5 %
Tipo di luce	Luce infrarosso
Lunghezza d'onda	880 nm
Vita media (Tu = +25 °C)	100000 h
Livello luce ambiente	10000 Lux
Angolo ottico	12 °
Dati elettrici	
Tensione di alimentazione	20...30 V DC
Assorbimento corrente (Ub = 24 V)	< 40 mA
Frequenza di commutazione	30 Hz
Tempo di risposta	15 ms
Deriva termica	1 mm/K
Fascia temperatura	-10...60 °C
Uscita analogica	0...10 V DC
Resistenza interna	1 kOhm
Resistente al cortocircuito	sì
Protezione all'inversione di polarità	sì
Classe di protezione	III
Dati meccanici	
Tipo di regolazione	Potenziometro
Materiale custodia	CuZn, nichelato
Completamente incapsulato	sì
Grado di protezione	IP65
Tipo di connessione	M12 × 1; 4-pin
Uscita analogica	●
Schema elettrico nr.	501
Pannello n.	F 7
Nr. dei connettori idonea	21
Nr. della tecnica di fissaggio idonea	130
N° adattatore per cavo a fibre ottiche	1

Questo sensore si presta soprattutto per quelle applicazioni in cui è necessario misurare analogicamente la distanza tra sensore ed oggetto. Il sensore può essere impiegato direttamente oppure essere collegato a cavi di fibre ottiche in vetro. Gli oggetti chiari rispetto a quelli scuri riflettono meglio la luce. La tensione di uscita dipende anch'essa dalla luminosità dell'oggetto ad riconoscere.

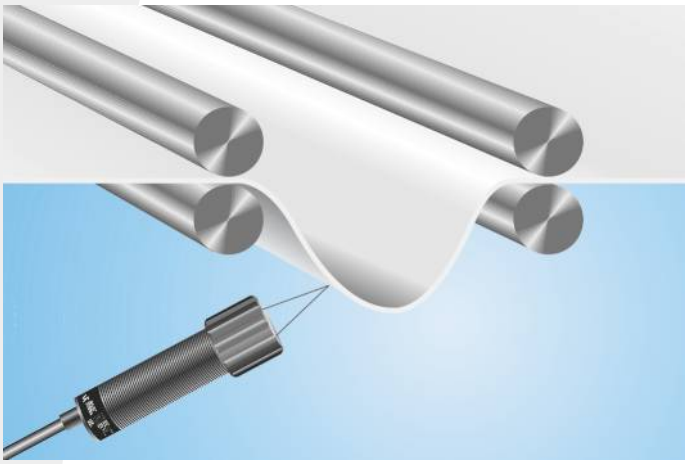

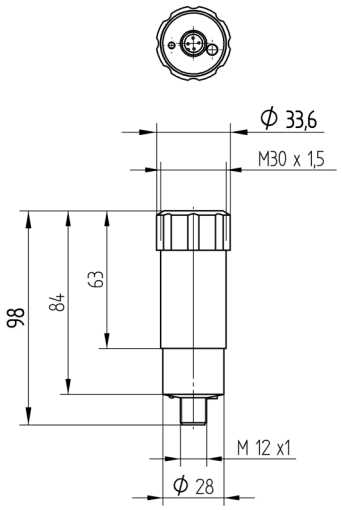

Indicazione di misura in mm (1 mm = 0.03937 pollici)

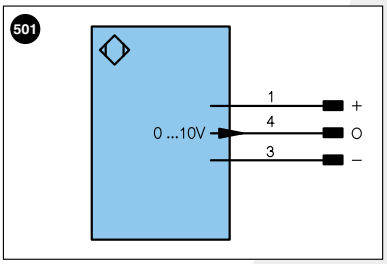

Indice

+	Alimentazione +	
–	Alimentazione 0 V	
~	Alimentazione AC	
A	Uscita	(NO)
Ā	Uscita	(NC)
V	Antimbrattamento/errore	(NO)
V̄	Antimbrattamento/errore	(NC)
E	Ingresso digitale/analogico	
T	Ingresso Teach	
Z	Tempo di ritardo	
S	Schermo	
RxD	Interfaccia ricezione	
TxD	Interfaccia emissione	
RDY	Pronto	
GND	Massa	
CL	Clock	
E/A	Entrata/Uscita programmabile	
	IO-Link	

U	Ingresso test
Ū	Ingresso test inverso
W	Ingresso trigger
O	Uscita analogica
O–	Terra per uscita analogica
BZ	Estrazione a blocchi
AMV	Valvola uscita
a	Valvola uscita +
b	Valvola uscita 0 V
SY	Sincronizzazione
E+	Ricevitore-Linea
S+	Emettitore-Linea
⏚	Terra
SnR	Riduzione della distanza di lavoro
Rx+/–	Ethernet ricezione
Tx+/–	Ethernet emissione
Bus	Interfaccia-Bus A(+)/B(–)
La	Luce emettitore disinseribile

PoE	Power over Ethernet

Colori cavi secondo DIN IEC 757

BK	Nero
BN	Marrone
RD	Rosso
OG	Arancione
YE	Giallo
GN	Verde
BU	Bleu
VT	Viola
GY	Grigio
WH	Bianco
PK	Rosa
GNYE	Verde Giallo

Prodotti aggiuntivi

Cavo a fibre ottiche in vetro

Pannello

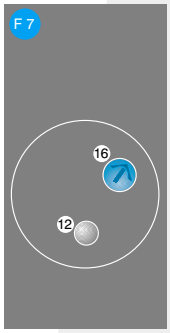

12 = Segnale della tensione di uscita analogica
16 = Potenziometro per regolazione del campo di lavoro

Con riserva di modifiche tecniche