Sensor réflex

TW66PA3

Referencia

- **Alcance de detección ajustable**
- **Carcasa de acero inoxidable**
- **Gran rango de detección**

Datos técnicos

Datos ópticos	
Alcance	1000 mm
Histéresis de conmutación	< 15 %
Fuente de luz	Luz infrarroja
Longitud de onda	880 nm
Tiempo de vida (Tu = +25 °C)	100000 h
Luz máxima de ambiente	10000 Lux
Ángulo de apertura	12 °
Datos eléctricos	
Tensión de alimentación	10...30 V
Consumo de corriente (Ub = 24 V)	< 40 mA
Frecuencia de conmutación	250 Hz
Tiempo de reacción	2 ms
Temperatura de desvio	< 10 %
Rango de temperatura	-25...60 °C
Caída de tension salida de conmutación	< 2,5 V
PNP salida conmutación/Corriente conmutación	200 mA
Corriente residual a la salida	< 50 µA
Protección cortocircuitos	sí
Protección cambio polaridad	sí
Protección de sobrecarga	sí
Categoría de protección	III
Datos mecánicos	
Carcasa	Acero inox
Totalmente encapsulada	sí
Clase de protección	IP67
Conexión	M12 × 1; 4-pins
PNP NO/NC antivalente	●
Nº Esquema de conexión	101
Nº Panel de control	D 6
Nº Conector adecuado	2
Nº Montaje adecuado	150

El emisor y el receptor están integrados dentro de una única carcasa. El sensor evalúa la luz que el objeto transmite de vuelta. La salida conmuta tan pronto como un objeto cruza el alcance seleccionado. Los objetos brillantes reflejan más luz que los objetos oscuros y por lo tanto pueden ser reconocidos desde mayores distancias.

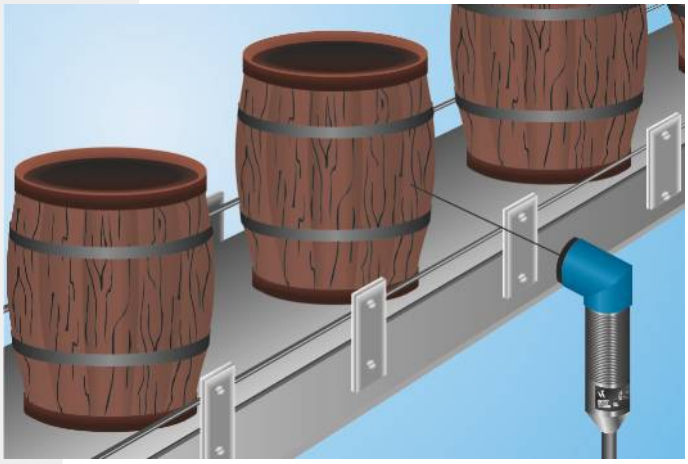

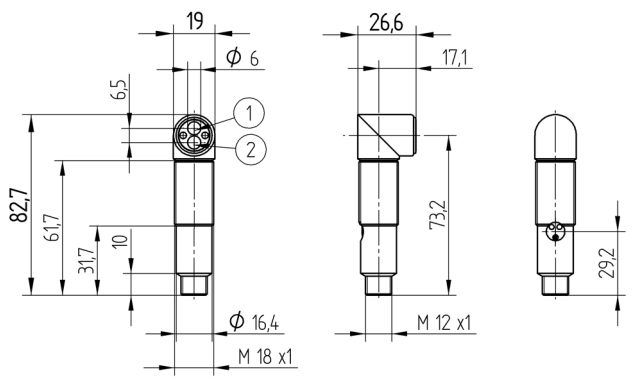

1 = Diodo emisor
2 = Diodo receptor
Todas las dimensiones en mm (1mm =0.03937 Inch)

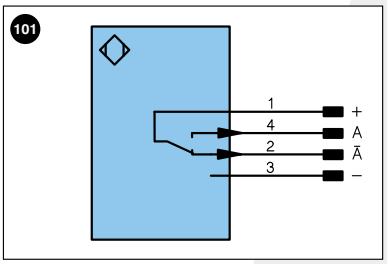

Aclaración de símbolos

+	Tensión de alimentación +	U	Test de entrada	PoE	Power over Ethernet
–	Tensión de alimentación 0 V	Ū	Test de entrada inverso		
~	Tensión de alimentación (tensión alterna)	W	Entrada activadora		
A	Salida de conmutación contacto de trabajo (NO)	O	Salida analógica		
Ā	Salida de conmutación contacto de reposo (NC)	O–	"Masa de referencia" salida analógica		Color de los conductores según DIN IEC 757
V	Salida contaminación/error (NO)	BZ	Salida en bloque		
V̄	Salida contaminación/error (NC)	AMV	Salida electroválvula/motor	BK	negro
E	Entrada (analógica o digital)	a	Salida control de válvula +	BN	marrón
T	Entrada de aprendizaje	b	Salida control de válvula 0 V	RD	rojo
Z	Retardo temporal (activación)	SY	Sincronización	OG	naranja
S	Apantallamiento	E+	Conductor del receptor	YE	amarillo
RxD	Receptor RS-232	S+	Conductor del emisor	GN	verde
TxD	Emisor RS-232	⏚	Puesta a tierra	BU	azul
RDY	Listo	SnR	Reducción distancia de conmutación	VT	violeta
GND	Cadencia	Rx+/–	Receptor Ethernet	GY	gris
CL	Ritmo	Tx+/–	Emisor Ethernet	WH	blanco
E/A	Entrada/Salida programable	Bus	Interfaz-Bus A(+)/B(–)	PK	rosa
	IO-Link	La	Luz emitida desconectable	GNYE	verde/amarillo

Panel

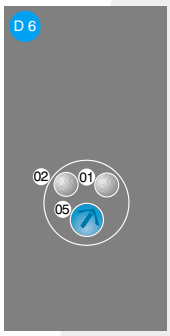

01 = Indicador de estado de conmutación
02 = Advertencia de contaminación
05 = Ajuste de conmutación

Las especificaciones son objeto de cambios sin notificar