Reflextaster

TB06PC7

Bestellnummer

- **IR-Licht**
- **kompaktes Gehäuse**
- **Verschmutzungsmeldung**

Sender und Empfänger sind in einem Gehäuse untergebracht. Diese Sensoren werten das vom Objekt reflektierte Sendelicht aus. Sobald die eingestellte Tastweite erreicht wird, schaltet der Ausgang. Helle Objekte reflektieren das Licht besser als dunkle und können daher in einem größeren Abstand erkannt werden.

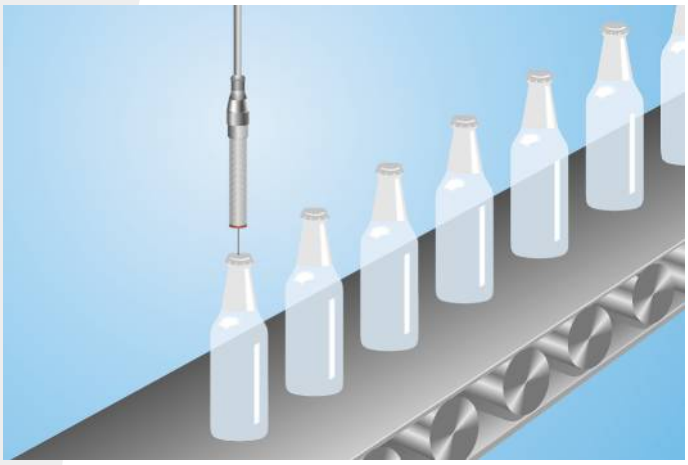

Technische Daten

Optische Daten	
Tastweite	60 mm
Schalthysterese	< 15 %
Lichtart	Infrarot
Lebensdauer (Tu = +25 °C)	100000 h
max. zul. Fremdlicht	10000 Lux
Lichtfleckdurchmesser	siehe Tabelle 1
Elektrische Daten	
Versorgungsspannung	10...30 V DC
Stromaufnahme (Ub = 24 V)	< 20 mA
Schaltfrequenz	1800 Hz
Ansprechzeit	270 µs
Temperaturdrift	< 10 %
Temperaturbereich	-25...60 °C
Spannungsabfall Schaltausgang	< 2,5 V
Schaltstrom PNP Schaltausgang	100 mA
Reststrom Schaltausgang	< 50 µA
kurzschlussfest	ja
verpolungssicher	ja
überlastsicher	ja
Schutzklasse	III
Mechanische Daten	
Gehäusematerial	Edelstahl
Vollverguss	ja
Schutzart	IP67
Anschlussart	M8 × 1; 4-polig
PNP Öffner/Schließer umschaltbar	●
Anschlussbild-Nr.	175
Bedienfeld-Nr.	B 2
passende Anschlusstechnik-Nr.	7
passende Befestigungstechnik-Nr.	200

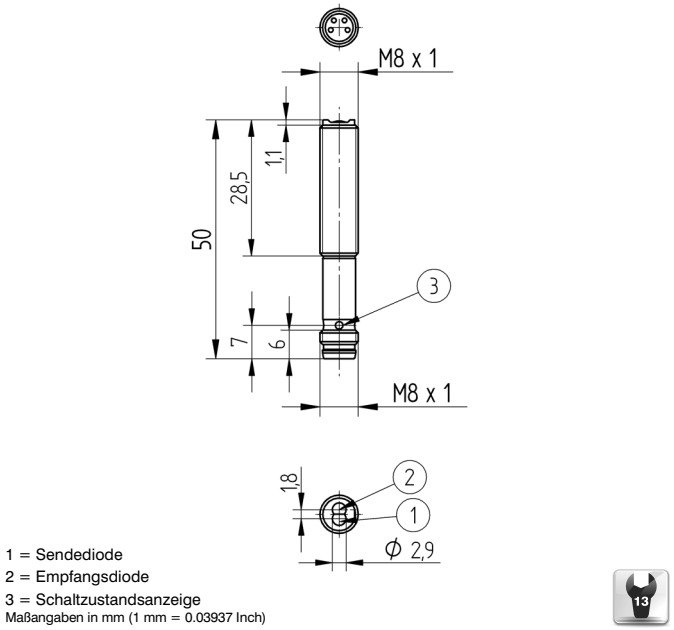

1 = Sendediode
2 = Empfangsdiode
3 = Schaltzustandsanzeige
Maßangaben in mm (1 mm = 0.03937 Inch)

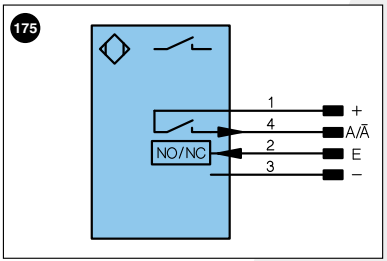

Symbolerklärung

+	Versorgungsspannung +		U	Testeingang		PoE	Power over Ethernet
–	Versorgungsspannung 0 V		Ū	Testeingang invertiert			
~	Versorgungsspannung (Wechselspannung)		W	Triggereingang			
A	Schaltausgang Schließer	(NO)	O	Analogausgang			
Ā	Schaltausgang Öffner	(NC)	O–	Bezugsmasse/Analogausgang			Adernfarben nach DIN IEC 757
V	Verschmutzungs-/Fehlerausgang	(NO)	BZ	Blockabzug			
V̄	Verschmutzungs-/Fehlerausgang	(NC)	AMV	Ausgang Magnetventil/Motor		BK	Schwarz
E	Eingang analog oder digital		a	Ausgang Ventilsteuerung +		BN	Braun
T	Teacheingang		b	Ausgang Ventilsteuerung 0 V		RD	Rot
Z	Zeitverzögerung (Aktivierung)		SY	Synchronisation		OG	Orange
S	Schirm		E+	Empfängerleitung		YE	Gelb
RxD	Schnittstelle Empfangsleitung		S+	Sendeleitung		GN	Grün
TxD	Schnittstelle Sendeleitung		⏚	Erdung		BU	Blau
RDY	Bereit		SnR	Schaltabstandsreduzierung		VT	Violett
GND	Masse		Rx+/–	Ethernet Empfangsleitung		GY	Grau
CL	Takt		Tx+/–	Ethernet Sendeleitung		WH	Weiß
E/A	Eingang/Ausgang programmierbar		Bus	Schnittstellen-Bus A(+)/B(–)		PK	Rosa
	IO-Link		La	Sendelicht abschaltbar		GNYE	Grüngelb

Tabelle 1

Tastweite	20 mm	40 mm	60 mm
Lichtfleckdurchmesser	3 mm	6 mm	9 mm

Bedienfeld

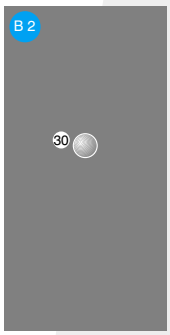

30 = Schaltzustandsanzeige/Verschmutzungsmeldung

Technische Änderungen vorbehalten