Barrage

SN6003

Référence

- **Entrée test**
- **Otique en verre**
- **Portée de 60 m**

Données techniques

Caractéristiques optiques	
Portée	60000 mm
Type de lumière	Lumière rouge
Durée de vie (Tu = +25 °C)	100000 h
Classe LED (EN 60825-1)	2
Angle d'ouverture	4 °
Caractéristiques électroniques	
Fonction du détecteur	Emetteur
Tension d'alimentation	15...30 V DC
Consommation (Ub = 24 V)	< 30 mA
Dérive en température	< 10 %
Température d'utilisation	-30...55 °C
Protection contre les inversions de polarité	oui
Classe de protection	III
Caractéristiques mécaniques	
Matière du boîtier	Plastique
Electronique noyée	oui
Degré de protection	IP67
Mode de raccordement	M12 × 1; 4-pôles
Schéma de raccordement N°	703
Panneau de commande N°	K 3 No3
Référence connectique appropriée	2
Fixation appropriée	350

Récepteur approprié

EN600PA3

Ces barrages optiques sont particulièrement adaptés au milieu industriel. Grâce à une entrée test, le fonctionnement du barrage peut être contrôlé. Leur grande portée permet à ces appareils de parfaitement fonctionner même dans un environnement très encrassé.

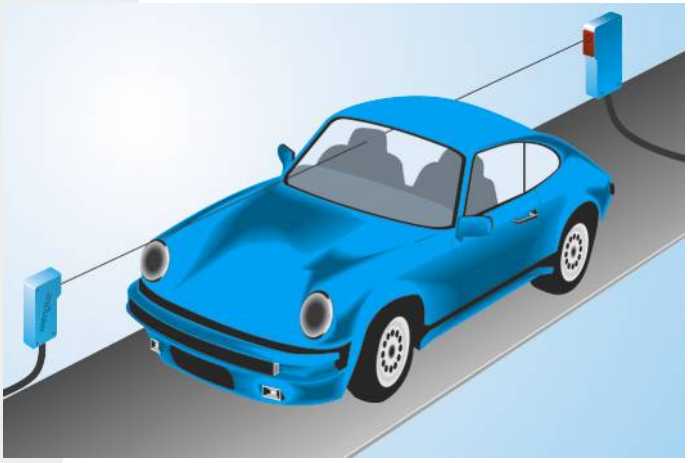

ME 61 LED CLASS 2 EN60825-1 RoHS

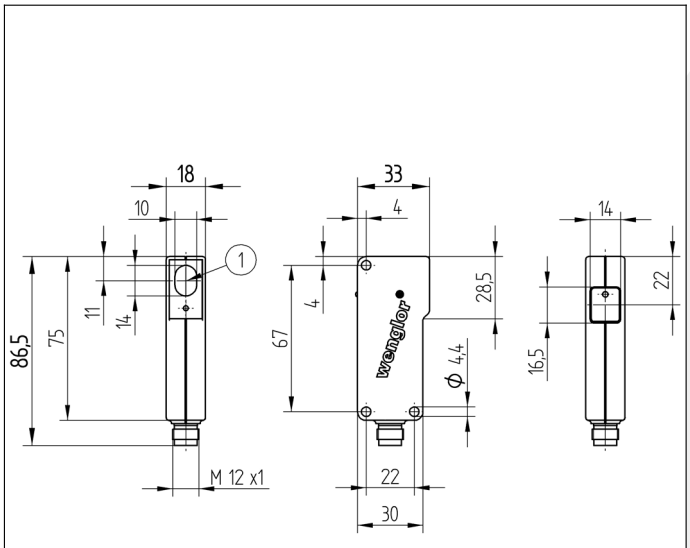

1 = Diode émettrice
Mesures en mm (1 mm = 0.03937 Inch)

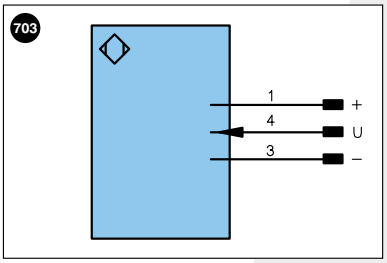

Légende

+	Tension d'alimentation +	U	Entrée test	PoE	Power over Ethernet
–	Tension d'alimentation 0 V	Ū	Entrée test inverse		
~	Tension d'alimentation (Tension alternative)	W	Entrée Trigger		
A	Sortie de commutation Fermeture (NO)	O	Sortie analogique		
Ā	Sortie de commutation Ouverture (NC)	O–	Masse pour sortie analogique		Couleurs des fils suivant norme DIN IEC 757
V	Sortie encrassement / Sortie défaut (NO)	BZ	Extraction par bloc		
V̄	Sortie encrassement / Sortie défaut (NC)	AMV	Sortie de l'électrovanne	BK	noir
E	Entrée (analogique ou digitale)	a	Sortie commande électrovanne +	BN	brun
T	Entrée apprentissage	b	Sortie commande électrovanne 0 V	RD	rouge
Z	Temporisation (activation)	SY	Synchronisation	OG	orange
S	Blindage	E+	Réception	YE	jaune
RxD	Réception de données Interface	S+	Emission	GN	vert
TxD	Émission de données Interface	⏚	Terre	BU	bleu
RDY	Prêt	SnR	Réduction distance de commutation	VT	violet
GND	Masse	Rx+/–	Réception de données Ethernet	GY	gris
CL	Cadence	Tx+/–	Émission de données Ethernet	WH	blanc
E/A	Entrée/Sortie programmable	Bus	Interfaces-Bus A(+)/B(–)	PK	rose
	IO-Link	La	Lumière émettrice désactivable	GNYE	vert jaune

Produits complémentaires

Embout anti-encrassement STAUBTUBUS-03
Système boîtier de protection ZSN-NN-02

Panneau

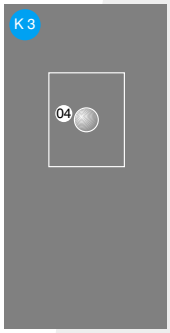

Optique

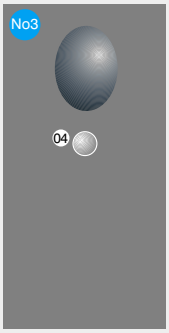

04 = Signalisation de fonctionnement

Informations techniques susceptibles d'être modifiées