Barrera

SN2003

Referencia

- **Lentes de vidrio**
- **Test de entrada**

Datos técnicos

Datos ópticos	
Alcance	20000 mm
Fuente de luz	Luz roja
Tiempo de vida (Tu = +25 °C)	100000 h
Ángulo de apertura	4 °
Datos eléctricos	
Tipo de sensor	Emisor
Tensión de alimentación	10...30 V DC
Consumo de corriente (Ub = 24 V)	< 20 mA
Temperatura de desvio	< 10 %
Rango de temperatura	-25...60 °C
Protección cambio polaridad	sí
Categoría de protección	III
Datos mecánicos	
Carcasa	Plástico
Totalmente encapsulada	sí
Clase de protección	IP67
Conexión	M12 × 1; 4-pins
Nº Esquema de conexión	703
Nº Panel de control	K 3 No3
Nº Conector adecuado	2
Nº Montaje adecuado	350

Receptor adecuado

EN200PA3

Los sensores de barrera son idóneos para su uso en ambientes industriales agresivos. Se puede comprobar el funcionamiento del sensor medianteuna entrada de test. Gracias a su amplia gama de trabajo, los sensores demuestran un excelente funcionamiento en ambientes altamente contaminados.

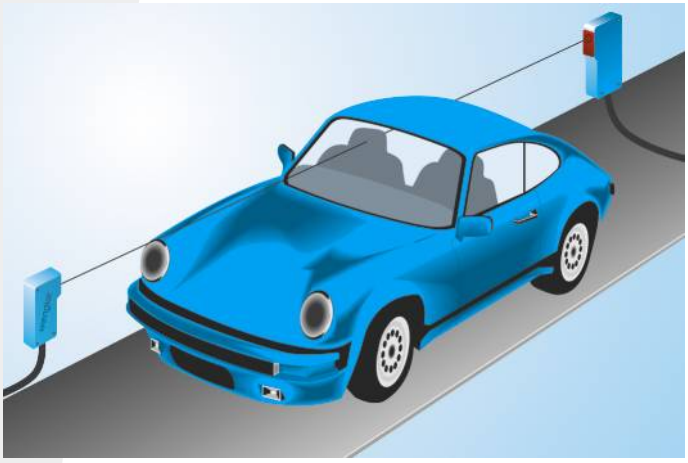

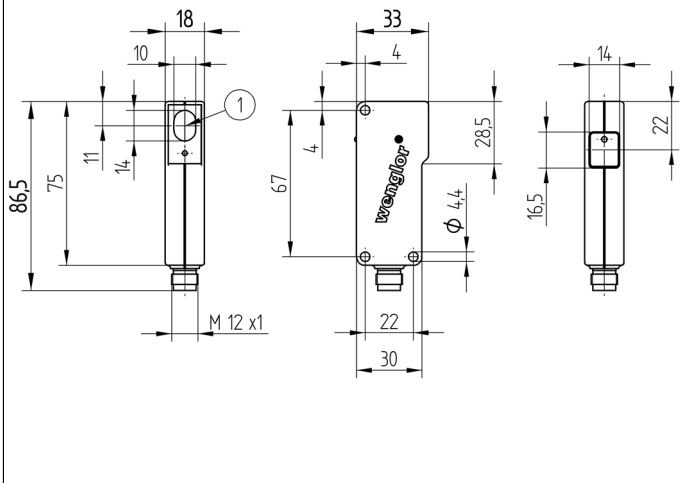

1 = Diodo emisor
Todas las dimensiones en mm (1mm =0.03937 Inch)

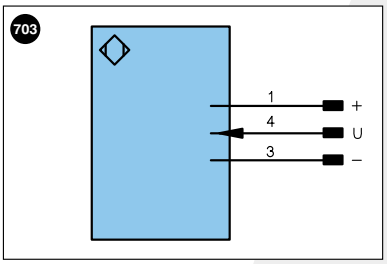

Aclaración de símbolos

+	Tensión de alimentación +
–	Tensión de alimentación 0 V
~	Tensión de alimentación (tensión alterna)
A	Salida de conmutación contacto de trabajo (NO)
Ā	Salida de conmutación contacto de reposo (NC)
V	Salida contaminación/error (NO)
V̄	Salida contaminación/error (NC)
E	Entrada (analógica o digital)
T	Entrada de aprendizaje
Z	Retardo temporal (activación)
S	Apantallamiento
RxD	Receptor RS-232
TxD	Emisor RS-232
RDY	Listo
GND	Cadencia
CL	Ritmo
E/A	Entrada/Salida programable
	IO-Link

U	Test de entrada
Ū	Test de entrada inverso
W	Entrada activadora
O	Salida analógica
O–	"Masa de referencia" salida analógica
BZ	Salida en bloque
AMV	Salida electroválvula/motor
a	Salida control de válvula +
b	Salida control de válvula 0 V
SY	Sincronización
E+	Conductor del receptor
S+	Conductor del emisor
⏚	Puesta a tierra
SnR	Reducción distancia de conmutación
Rx+/–	Receptor Ethernet
Tx+/–	Emisor Ethernet
Bus	Interfaz-Bus A(+)/B(–)
La	Luz emitida desconectable

PoE	Power over Ethernet

Color de los conductores según DIN IEC 757

BK	negro
BN	marrón
RD	rojo
OG	naranja
YE	amarillo
GN	verde
BU	azul
VT	violeta
GY	gris
WH	blanco
PK	rosa
GNYE	verde/amarillo

Productos Adicionales

Caperuza Antipolvo STAUBTUBUS-03
Carcasa protectora set ZSN-NN-02

Panel

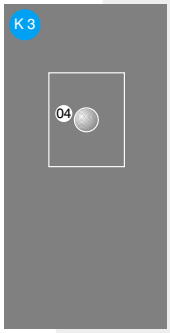

Óptica

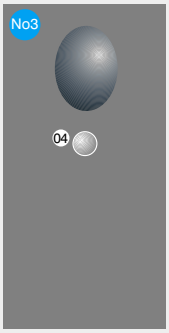

04 = Indicador de función

Las especificaciones son objeto de cambios sin notificar