Barrière de sécurité monofais-ceau

SL2-00TE000H1

Référence

- **Portée de 5 à 60 m**

Ces barrières lumineuses unidirectionnelles sont conçues pour une utilisation dans un environnement industriel rude. La sécurisation des accès aux machines est possible en combinaison avec les commandes de sécurité pour armoires individuelles SS2-00VA000Rx.

Données techniques

Caractéristiques optiques	
Portée	5...60 m
Type de lumière	Lumière rouge
Ambiance lumineuse max.	10000 Lux
Angle d'ouverture	+/- 5 °
Caractéristiques électroniques	
Fonction du détecteur	Récepteur
Tension d'alimentation	24 V DC
Consommation (Ub = 24 V)	< 20 mA
Fréquence de commutation	2500 Hz
Température d'utilisation	-30...50 °C
Chute de tension sortie de commutation	< 1,5 V
Courant commuté PNP sortie de commutation	300 mA
Protection contre les courts-circuits	oui
Protection contre les inversions de polarité	oui
Protection contre les surcharges	oui
Classe de protection	II
Isolation, tension de référence	50 V
Caractéristiques mécaniques	
Matière du boîtier	Plastique
Electronique noyée	oui
Degré de protection	IP67
Mode de raccordement	M12 × 1; 4-pôles
Données techniques de sécurité	
Type DPSC (EN 61496)	2 *
Catégorie de sécurité (EN ISO 13849-1)	2
Performance Level (EN ISO 13849-1)	PL d
PFHd	3,16 × E-7 1/h *
Durée TM (EN ISO 13849-1)	20 a
MTTFd (EN ISO 13849-1)	381 a
Schéma de raccordement N°	101
Panneau de commande N°	T 9
Référence connectique appropriée	2
Fixation appropriée	330

Emetteur approprié

SL2-00TS000H2

* en connexion avec SS2-00VA000R2 ou SS2-00VA000R3

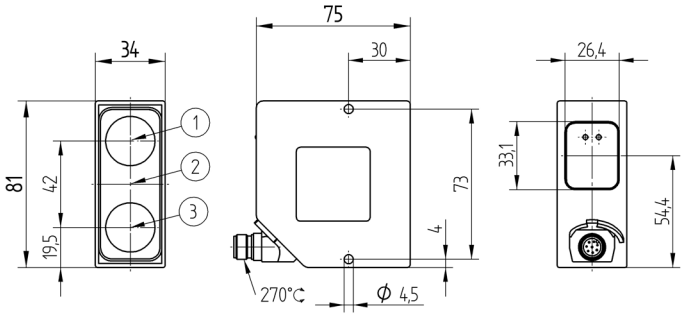

1 = Emetteur / Récepteur
2 = non réservé
3 = non réservé
Mesures en mm (1 mm = 0.03937 Inch)

Panneau

30 = Signalisation de commutation / Signalisation de l'encrassement
68 = Signalisation de la tension d'alimentation

Produits complémentaires

Commande barrière de sécurité simples SS2-00VA000R2
Commande barrière de sécurité simples SS2-00VA000R3

Informations techniques susceptibles d'être modifiées