Barrera

SK96

Referencia

- **Diseño en miniatura**
- **Diseño robusto con encapsulación completa**
- **Test de entrada**

Datos técnicos

Datos ópticos	
Alcance	6000 mm
Fuente de luz	Luz roja
Tiempo de vida (Tu = +25 °C)	100000 h
Ángulo de apertura	5 °
Datos eléctricos	
Tipo de sensor	Emisor
Tensión de alimentación	10...30 V DC
Consumo de corriente (Ub = 24 V)	< 30 mA
Temperatura de desvio	< 10 %
Rango de temperatura	-25...60 °C
Protección cambio polaridad	sí
Categoría de protección	III
Datos mecánicos	
Carcasa	Plástico
Totalmente encapsulada	sí
Clase de protección	IP67
Conexión	Cable
Longitud del cable	2 m
Nº Esquema de conexión	803
Nº Panel de control	K3
Nº Montaje adecuado	400

Receptor adecuado

EK96VB
EK96VD

Los sensores de barrera son idóneos para su uso en ambientes industriales agresivos. Se puede comprobar el funcionamiento del sensor medianteuna entrada de test. Gracias a su amplia gama de trabajo, los sensores demuestran un excelente funcionamiento en ambientes altamente contaminados.

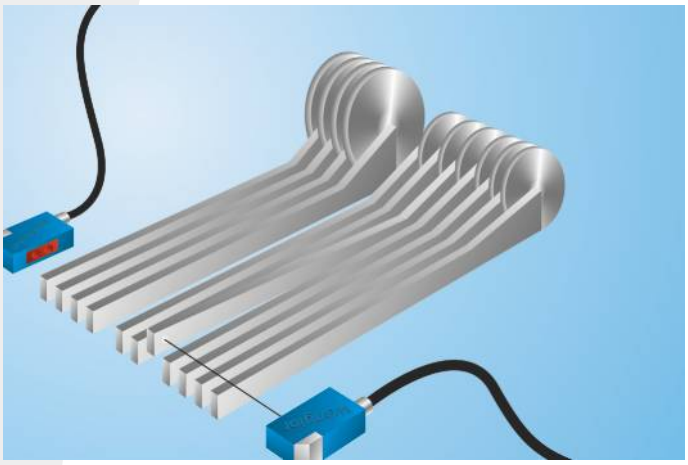

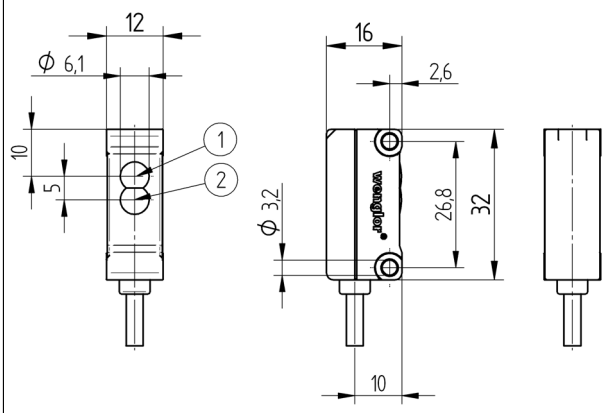

1 = Diodo emisor
2 = Sin función
Todas las dimensiones en mm (1mm =0.03937 Inch)

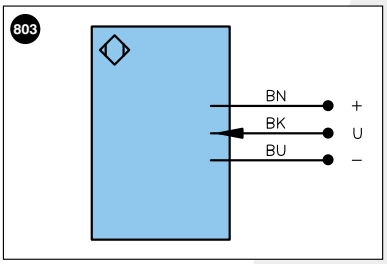

Aclaración de símbolos

+	Tensión de alimentación +	U	Test de entrada	PoE	Power over Ethernet
–	Tensión de alimentación 0 V	Ū	Test de entrada inverso		
~	Tensión de alimentación (tensión alterna)	W	Entrada activadora		
A	Salida de conmutación contacto de trabajo (NO)	O	Salida analógica		
Ā	Salida de conmutación contacto de reposo (NC)	O–	"Masa de referencia" salida analógica		Color de los conductores según DIN IEC 757
V	Salida contaminación/error (NO)	BZ	Salida en bloque		
V̄	Salida contaminación/error (NC)	AMV	Salida electroválvula/motor	BK	negro
E	Entrada (analógica o digital)	a	Salida control de válvula +	BN	marrón
T	Entrada de aprendizaje	b	Salida control de válvula 0 V	RD	rojo
Z	Retardo temporal (activación)	SY	Sincronización	OG	naranja
S	Apantallamiento	E+	Conductor del receptor	YE	amarillo
RxD	Receptor RS-232	S+	Conductor del emisor	GN	verde
TxD	Emisor RS-232	⏚	Puesta a tierra	BU	azul
RDY	Listo	SnR	Reducción distancia de conmutación	VT	violeta
GND	Cadencia	Rx+/–	Receptor Ethernet	GY	gris
CL	Ritmo	Tx+/–	Emisor Ethernet	WH	blanco
E/A	Entrada/Salida programable	Bus	Interfaz-Bus A(+)/B(–)	PK	rosa
	IO-Link	La	Luz emitida desconectable	GNYE	verde/amarillo

Panel

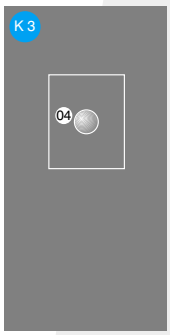

04 = Indicador de función

Las especificaciones son objeto de cambios sin notificar