Barrera de seguridad Tipo 4

Protección manual

SG4-30IE135C1

Referencia

- **Blanking fijo, blanking flotante, reducción de resolución, cascada, muting**
- **Electrónica completamente integrada**
- **Interfaz serie**

Estas barreras de seguridad se distinguen por su diseño compacto. Están equipadas también con numerosas funciones auxiliares, permitiendo la adaptación de las aplicaciones respectivas de manera individualizada. El ángulo de montaje BEFSET-33 está incluido en el envío.

Datos técnicos

Datos ópticos	
Alcance	0,5...20 m
Protección zona de altitud (SFH)	1380 mm
Resolución	30 mm
Fuente de luz	Luz roja
Ángulo de apertura	+/- 2,5 °
Datos eléctricos	
Tipo de sensor	Receptor
Tensión de alimentación	24 V DC
Consumo de corriente (Ub = 24 V)	300 mA
Tiempo de respuesta	20,9 ms
Rango de temperatura	-20...50 °C
Número de señal de salida	1
Caída de la señal de voltaje de salida	< 2,5 V
Señal de salida/Corriente conmutación	200 mA
Número de salida de seguridad	2
Caída de tensión salida de la seguridad	< 2,5 V
PNP salidad seguridad/Corriente conmutación	300 mA
Protección cortocircuitos	sí
Protección cambio polaridad	sí
Protección de sobrecarga	sí
Interfaz	RS-485
Categoría de protección	III
Datos mecánicos	
Carcasa	Aluminio
Clase de protección	IP67
Conexión	M12 × 1; 8-pins
Datos técnicos de seguridad	
Tipo ESPE (EN 61496)	4
Categoría de seguridad (EN ISO 13849-1)	4
Performance Level (EN ISO 13849-1)	PL e
PFHd	3,08 × E-8 1/h
Duración de uso TM (EN ISO 13849-1)	20 a
Función	
Protección de manos	sí
Restart Inhibit	sí
Comprobación de contactores	sí
Cascada	sí
Blanking fijo	sí
Blanking flotante	sí
Resolución reducida	sí
Serial de comunicación	sí
Tabla de conexión N°	28
Nº Panel de control	S 4
Nº Conector adecuado	86 86s
Nº Montaje adecuado	700
Nº conector interfaz adecuado	11

Emisor adecuado

SG4-30IS135C1

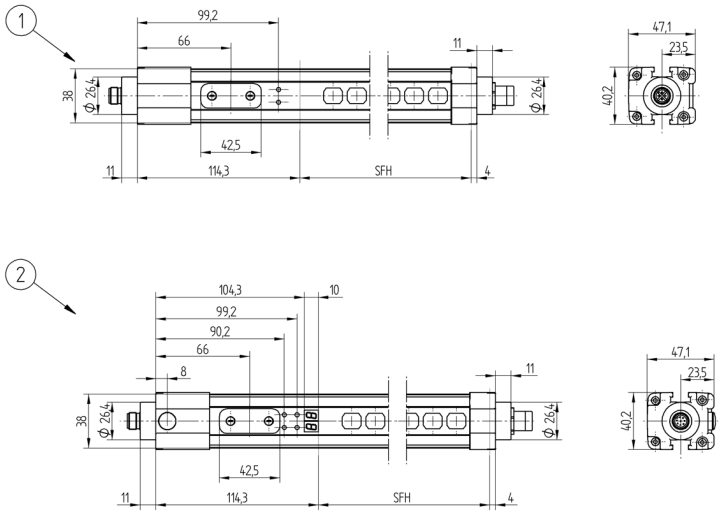

1 = Emisor
2 = Receptor
Todas las dimensiones en mm (1mm =0.03937 Inch)

Panel

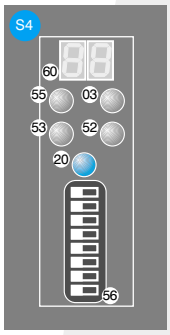

03 = Indicador de error
20 = Botón de entrada
52 = OSSD ON
53 = OSSD OFF
55 = Blanking
56 = Interruptor DIP
60 = Pantalla

Productos Adicionales

Columnas protecc. espejo SZ000EU170NN01
Columnas protecc. pantalla SZ000EG170NN01
Espejo de desvío SLU1500V1
Indicador Muting SM0-00CA000C1
Software wsafe
Unidad de relé Tipo 2/Tipo 4 SG4-00VA000R2

Las especificaciones son objeto de cambios sin notificar