Barrière de sécurité type 4

Protection des mains

SG4-30IE060C1

Référence

- **Electronique de commande intégrée**
- **Interface de communication sérielle**
- **Occultation fixe, flottante, résolution réduite, cascadable, muting (Inhibition)**

Ces barrières se distinguent par les très nombreuses fonctionnalités déjà intégrées dans un profilé compact. Ces fonctions disponibles permettent ainsi de répondre-précisemment à vos propres applications. L'équerre de fixation BEF-SET-33 est inclue dans la livraison.

Données techniques

Caractéristiques optiques	
Portée	0,5...20 m
Hauteur du champ de protection (SFH)	630 mm
Résolution	30 mm
Type de lumière	Lumière rouge
Angle d'ouverture	+/- 2,5 °
Caractéristiques électroniques	
Fonction du détecteur	Récepteur
Tension d'alimentation	24 V DC
Consommation (Ub = 24 V)	300 mA
Temps de réponse	10 ms
Température d'utilisation	-20...50 °C
Sorties signal	1
Chute de tension sortie signal	< 2,5 V
Courant commuté sortie signal	200 mA
Nombre de sorties sécurité	2
Chute de tension sortie sécurité	< 2,5 V
Courant commuté PNP sortie sécurité	300 mA
Protection contre les courts-circuits	oui
Protection contre les inversions de polarité	oui
Protection contre les surcharges	oui
Interface	RS-485
Classe de protection	III
Caractéristiques mécaniques	
Matière du boîtier	Aluminium
Degré de protection	IP67
Mode de raccordement	M12 × 1; 8-pôles
Données techniques de sécurité	
Type DPSC (EN 61496)	4
Catégorie de sécurité (EN ISO 13849-1)	4
Performance Level (EN ISO 13849-1)	PL e
PFHd	3,08 × E-8 1/h
Durée TM (EN ISO 13849-1)	20 a
Fonction	
Protection des mains	oui
Blocage du redémarrage	oui
Contrôle d'efficacité	oui
Cascadable	oui
Occultation fixe	oui
Occultation flottante	oui
Résolution réduite	oui
Liaison série	oui
Tableau de raccordement N°	28
Panneau de commande N°	S 4
Référence connectique appropriée	86 86a
Fixation appropriée	700
N° de connecteur de port sériel adapté	11

Emetteur approprié

SG4-30IS060C1

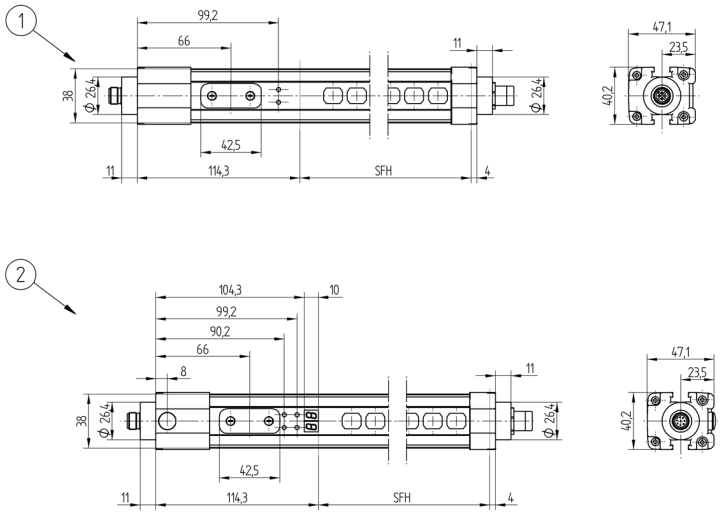

1 = Emetteur
2 = Récepteur
Mesures en mm (1 mm = 0.03937 Inch)

Panneau

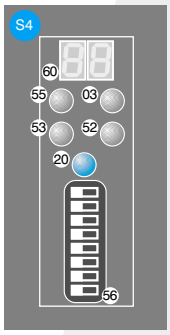

03 = Signalisation de la sortie défaut
20 = Touche ENTREE
52 = OSSD ON
53 = OSSD OFF
55 = Occultation
56 = Commutateur DIP
60 = Ecran

Produits complémentaires

Colonne de protection avec miroir de renvoi SZ000EU125NN01
Colonne de protection avec vitre de protection SZ000EG125NN01
Indicateur de muting (lumineux) SM0-00CA000C1
Logiciel wsafe
Miroir de renvoi SLU660V1
Module relais type 2 / type 4 SG4-00VA000R2

Informations techniques susceptibles d'être modifiées