Sicherheitslichtgitter Typ 4

Fingerschutz

SG4-14IE075C1

Bestellnummer

- **Fix Blanking, Floating Blanking, Reduzierte Auflösung, Kaskadierung, Muting**
- **komplette Elektronik integriert**
- **Serielle Schnittstelle**

Die Sicherheitslichtgitter zeichnen sich durch eine kompakte Bauform aus. Zusätzlich verfügen sie über viele Zusatzfunktionen und können daher sehr individuell an die jeweilige Anwendung angepasst werden. Die Befestigungswinkel BEF-SET-33 sind bereits im Lieferumfang enthalten.

Technische Daten

Optische Daten	
Reichweite	0,25...7 m
Schutzfeldhöhe (SFH)	764 mm
Auflösung	14 mm
Lichtart	Rotlicht
Öffnungswinkel	+/- 2,5 °
Elektrische Daten	
Sensortyp	Empfänger
Versorgungsspannung	24 V DC
Stromaufnahme (Ub = 24 V)	300 mA
Reaktionszeit	26 ms
Temperaturbereich	-20...50 °C
Anzahl Signalausgänge	1
Spannungsabfall Signalausgang	< 2,5 V
Schaltstrom Signalausgang	200 mA
Anzahl Sicherheitsausgänge	2
Spannungsabfall Sicherheitsausgang	< 2,5 V
Schaltstrom PNP Sicherheitsausgang	300 mA
kurzschlussfest	ja
verpolungssicher	ja
überlastsicher	ja
Schnittstelle	RS-485
Schutzklasse	III
Mechanische Data	
Gehäusematerial	Aluminium
Schutzart	IP67
Anschlussart	M12 × 1; 8-polig
Sicherheitstechnische Daten	
BWS-Typ (EN 61496)	4
Sicherheitskategorie (EN ISO 13849-1)	4
Performance Level (EN ISO 13849-1)	PL e
PFHd	4,22 × E-8 1/h
Gebrauchsdauer TM (EN ISO 13849-1)	20 a
Funktion	
Fingerschutz	ja
Wiederanlaufsperre	ja
Schützkontrolle	ja
Kaskadierung	ja
Fix Blanking	ja
Floating Blanking	ja
Reduzierte Auflösung	ja
Serielle Kommunikation	ja
Anschlusstabelle-Nr.	28
Bedienfeld-Nr.	S 4
passende Anschlusstechnik-Nr.	86 86a
passende Befestigungstechnik-Nr.	700
passender Schnittstellenstecker-Nr.	11

passender Sender

SG4-14IS075C1

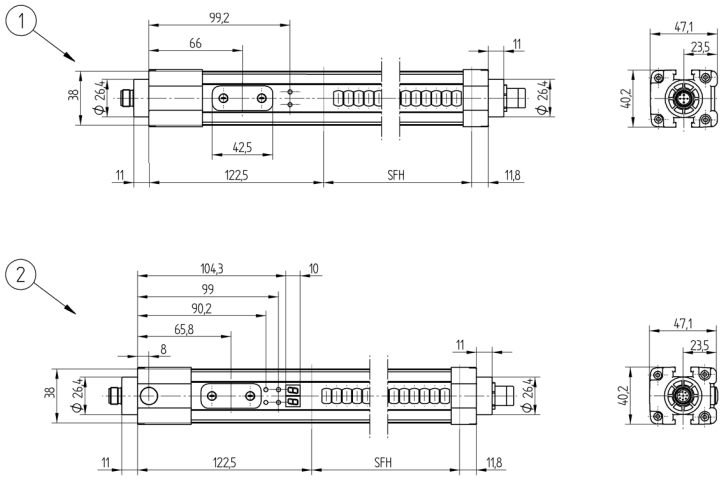

1 = Sender
2 = Empfänger
Maßangaben in mm (1 mm = 0.03937 Inch)

Bedienfeld

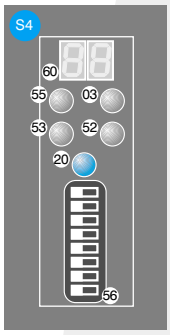

03 = Fehleranzeige
20 = Enter Taste
52 = OSSD ON
53 = OSSD OFF
55 = Blanking
56 = Dip-Schalter
60 = Anzeige

Ergänzende Produkte

Mutingmelder SM0-00CA000C1
Relaiseinheit Typ 2/Typ 4 SG4-00VA000R2
Schutzsäule mit Schutzscheibe SZ000EG125NN01
Schutzsäule mit Umlenkspiegel SZ000EU125NN01
Software wsafe
Umlenkspiegel SLU790V1

Technische Änderungen vorbehalten