Barrera de seguridad Tipo 2

Protección manual

SG2-30IS180C1

Referencia

- **Electrónica completamente integrada**
- **Rápida alineación a través de la luz roja**

Estas barreras de seguridad se distinguen por su diseño compacto. Están equipadas también con numerosas funciones auxiliares, permitiendo la adaptación de las aplicaciones respectivas de manera individualizada. El ángulo de montaje BEFSET-33 está incluido en el envío.

Datos técnicos

Datos ópticos	
Alcance	0,5...20 m
Protección zona de altitud (SFH)	1830 mm
Resolución	30 mm
Fuente de luz	Luz roja
Longitud de onda	650 nm
Ángulo de apertura	+/- 5 °
Datos eléctricos	
Tipo de sensor	Emisor
Tensión de alimentación	24 V DC
Consumo de corriente (Ub = 24 V)	100 mA
Rango de temperatura	-20...50 °C
Categoría de protección	III
Datos mecánicos	
Carcasa	Aluminio
Clase de protección	IP67
Conexión	M12 × 1; 4-pins
Datos técnicos de seguridad	
Tipo ESPE (EN 61496)	2
Categoría de seguridad (EN ISO 13849-1)	2
Performance Level (EN ISO 13849-1)	PL d
PFHd	4,62 × E-8 1/h
Duración de uso TM (EN ISO 13849-1)	20 a
Función	
Protección de manos	sí
Tabla de conexión N°	27
Nº Panel de control	S 5
Nº Conector adecuado	2 2s
Nº Montaje adecuado	700

Receptor adecuado

SG2-30IE180C1

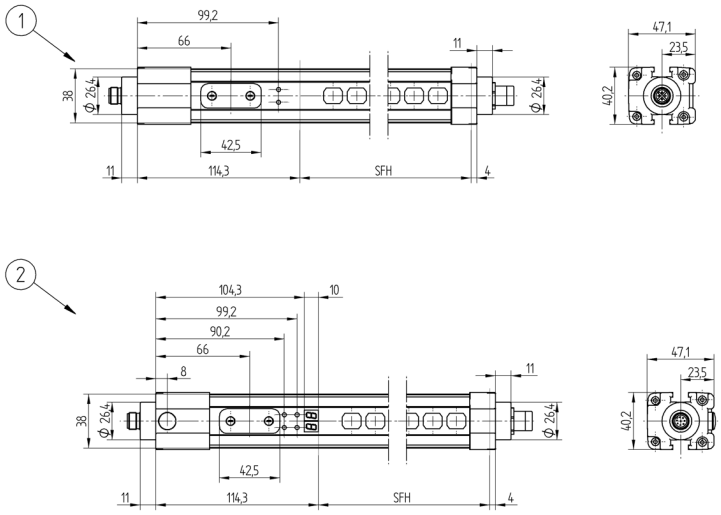

1 = Emisor
2 = Receptor
Todas las dimensiones en mm (1mm =0.03937 Inch)

Panel

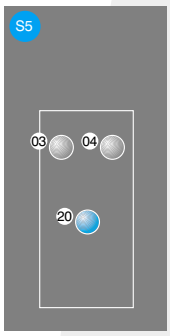

03 = Indicador de error
04 = Indicador de función
20 = Botón de entrada

Productos Adicionales

Ayuda de alineación laser SZ0-LAH1
Columnas protecc. espejo SZ000EU215NN01
Columnas protecc. pantalla SZ000EG215NN01
Espejo de desvío SLU1870V1

Las especificaciones son objeto de cambios sin notificar