# Barrera de seguridad Tipo 2

**Protección manual**

# SG2-30IE015C1

Referencia

- **Blanking fijo, blanking flotante, reducción de resolución, cascada, muting**
- **Electrónica completamente integrada**
- **Interfaz serie**

Estas barreras de seguridad se distinguen por su diseño compacto. Están equipadas también con numerosas funciones auxiliares, permitiendo la adaptación de las aplicaciones respectivas de manera individualizada. El ángulo de montaje BEFSET-33 está incluido en el envío.

## Datos técnicos

| | |
|---|---|
| **Datos ópticos** | |
| Alcance | 0,5...20 m |
| Protección zona de altitud (SFH) | 180 mm |
| Resolución | 30 mm |
| Fuente de luz | Luz roja |
| Ángulo de apertura | +/- 5 ° |
| **Datos eléctricos** | |
| Tipo de sensor | Receptor |
| Tensión de alimentación | 24 V DC |
| Consumo de corriente (Ub = 24 V) | 300 mA |
| Tiempo de respuesta | 3,3 ms |
| Rango de temperatura | -20...50 °C |
| Número de señal de salida | 1 |
| Caída de la señal de voltaje de salida | < 2,5 V |
| Señal de salida/Corriente conmutación | 200 mA |
| Número de salida de seguridad | 2 |
| Caída de tensión salida de la seguridad | < 2,5 V |
| PNP salidad seguridad/Corriente conmutación | 300 mA |
| Protección cortocircuitos | sí |
| Protección cambio polaridad | sí |
| Protección de sobrecarga | sí |
| Interfaz | RS-485 |
| Categoría de protección | III |
| **Datos mecánicos** | |
| Carcasa | Aluminio |
| Clase de protección | IP67 |
| Conexión | M12 × 1; 8-pins |
| **Datos técnicos de seguridad** | |
| Tipo ESPE (EN 61496) | 2 |
| Categoría de seguridad (EN ISO 13849-1) | 2 |
| Performance Level (EN ISO 13849-1) | PL d |
| PFHd | 4,62 × E-8 1/h |
| Duración de uso TM (EN ISO 13849-1) | 20 a |
| **Función** | |
| Protección de manos | sí |
| Restart Inhibit | sí |
| Comprobación de contactores | sí |
| Cascada | sí |
| Blanking fijo | sí |
| Blanking flotante | sí |
| Resolución reducida | sí |
| Serial de comunicación | sí |
| Tabla de conexión N° | 22 |
| Nº Panel de control | S 4 |
| Nº Conector adecuado | 86 86s |
| Nº Montaje adecuado | 700 |
| Nº conector interfaz adecuado | 11 |

## Emisor adecuado

| |
|---|
| SG2-30IS015C1 |

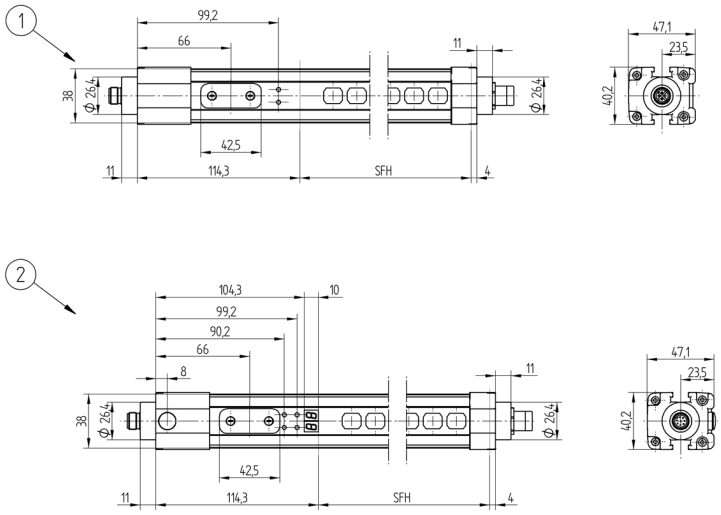


1 = Emisor
2 = Receptor
Todas las dimensiones en mm (1mm =0.03937 Inch)

## Panel

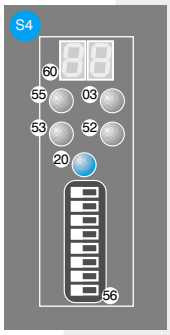


03 = Indicador de error
20 = Botón de entrada
52 = OSSD ON
53 = OSSD OFF
55 = Blanking
56 = Interruptor DIP
60 = Pantalla

## Productos Adicionales

| |
|---|
| Columnas protecc. espejo SZ000EU125NN01 |
| Columnas protecc. pantalla SZ000EG125NN01 |
| Espejo de desvío SLU280V1 |
| Indicador Muting SM0-00CA000C1 |
| Software wsafe |
| Unidad de relé Tipo 2/Tipo 4 SG4-00VA000R2 |

Las especificaciones son objeto de cambios sin notificar