Barrière de sécurité type 2

Protection des doigts

SG2-14IS060C1

Référence

- **Alignement rapide grâce à la lumière rouge visible**
- **Electronique de commande intégrée**

Ces barrières se distinguent par les très nombreuses fonctionnalités déjà intégrées dans un profilé compact. Ces fonctions disponibles permettent ainsi de répondre-précisemment à vos propres applications. L'équerre de fixation BEF-SET-33 est inclue dans la livraison.

Données techniques

Caractéristiques optiques	
Portée	0,25...7 m
Hauteur du champ de protection (SFH)	614 mm
Résolution	14 mm
Type de lumière	Lumière rouge
Longueur d'onde	650 nm
Angle d'ouverture	+/- 5 °
Caractéristiques électroniques	
Fonction du détecteur	Emetteur
Tension d'alimentation	24 V DC
Consommation (Ub = 24 V)	100 mA
Température d'utilisation	-20...50 °C
Classe de protection	III
Caractéristiques mécaniques	
Matière du boîtier	Aluminium
Degré de protection	IP67
Mode de raccordement	M12 × 1; 4-pôles
Données techniques de sécurité	
Type DPSC (EN 61496)	2
Catégorie de sécurité (EN ISO 13849-1)	2
Performance Level (EN ISO 13849-1)	PL d
PFHd	6,33 × E-8 1/h
Durée TM (EN ISO 13849-1)	20 a
Fonction	
Protection des doigts	oui
Tableau de raccordement N°	27
Panneau de commande N°	S 5
Référence connectique appropriée	2 2a
Fixation appropriée	700

Récepteur approprié

SG2-14IE060C1

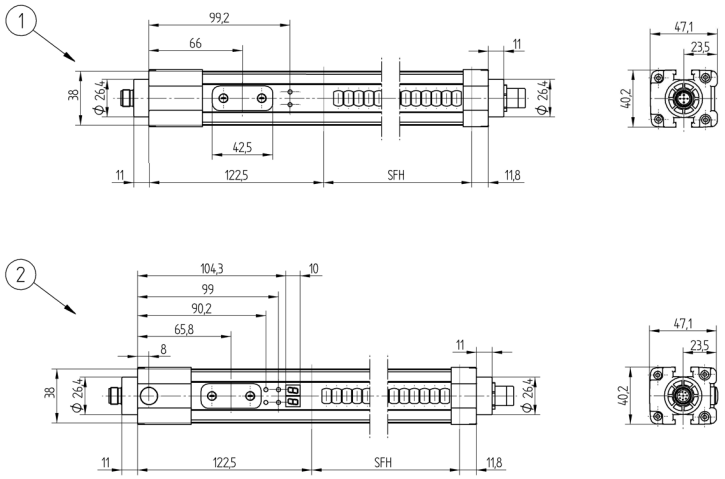

1 = Emetteur
2 = Récepteur
Mesures en mm (1 mm = 0.03937 Inch)

Panneau

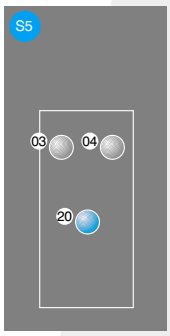

03 = Signalisation de la sortie défaut
04 = Signalisation de fonctionnement
20 = Touche ENTREE

Produits complémentaires

Aide à l'alignement laser SZ0-LAH1
Colonne de protection avec miroir de renvoi SZ000EU125NN01
Colonne de protection avec vitre de protection SZ000EG125NN01
Miroir de renvoi SLU660V1

Informations techniques susceptibles d'être modifiées