Barriera di sicurezza tipo 2

Protezione dita

SG2-14IE030C1

Numero d'ordinazione

- **Elettronica integrata**
- **Fix Blanking, Floating Blanking, risoluzione ridotta, collegamento in cascata, muting**
- **Interfaccia seriale**

Le barriere di sicurezza si evidenziano per la loro particolare forma compatta. dispongono inoltre di diverse funzioni supplementari che le rendono indipensabili per diverse applicazioni individuali. Le staffette di fissaggio BEF-SET-33 sono già incluse nella fornitura.

Dati tecnici

Dati ottici	
Portata	0,25...7 m
Altezza del campo protetto (SFH)	314 mm
Risoluzione	14 mm
Tipo di luce	Luce rossa
Angolo ottico	+/- 5 °
Dati elettrici	
Tipo di sensore	Ricevitore
Tensione di alimentazione	24 V DC
Assorbimento corrente (Ub = 24 V)	300 mA
Tempo di reazione	11 ms
Fascia temperatura	-20...50 °C
Numero uscite del segnale	1
Caduta di tensione uscita segnale	< 2,5 V
Corrente di commutazione uscita segnale	200 mA
Numero uscite di sicurezza	2
Caduta di tensione uscita di sicurezza	< 2,5 V
Corr. di commutazione uscita sicurezza PNP	300 mA
Resistente al cortocircuito	sì
Protezione all'inversione di polarità	sì
Protezione al sovraccarico	sì
Interfaccia	RS-485
Classe di protezione	III
Dati meccanici	
Materiale custodia	Alluminio
Grado di protezione	IP67
Tipo di connessione	M12 × 1; 8-pin
Dati tecnici di sicurezza	
Tipo BWS (EN 61496)	2
Categoria di sicurezza (EN ISO 13849-1)	2
Performance Level (EN ISO 13849-1)	PL d
PFHd	6,33 × E-8 1/h
Durata TM (EN ISO 13849-1)	20 a
Funzione	
Protezione dita	sì
Blocco di riavvio	sì
Monitoraggio contatti	sì
Collegamento in cascata	sì
Fix blanking	sì
Floating blanking	sì
Risoluzione ridotta	sì
Comunicazione seriale	sì
Tabella dei collegamenti n.	22
Pannello n.	S 4
Nr. dei connettori idonea	86 86s
Nr. della tecnica di fissaggio idonea	700
Connettore per interfaccia n.	11

Emettitore idoneo

SG2-14IS030C1

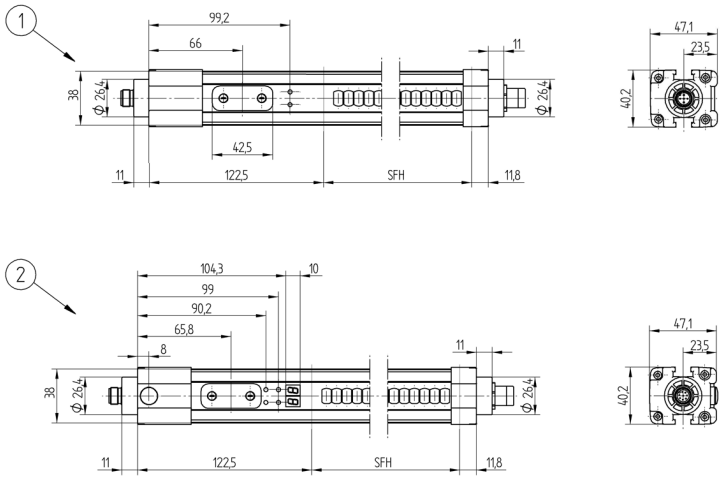

1 = Emettitore
2 = Ricevitore
Indicazione di misura in mm (1 mm = 0.03937 pollici)

Pannello

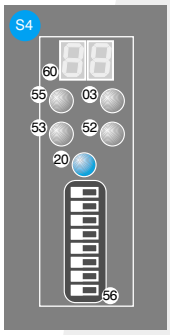

03 = Segnalazione di errore
20 = Tasto Enter
52 = OSSD ON
53 = OSSD OFF
55 = Blanking
56 = Selettori
60 = Display

Prodotti aggiuntivi

Colonna di protezione con specchio SZ000EU125NN01
Colonna di protezione con vetro SZ000EG125NN01
Segnalatore muting SM0-00CA000C1
Software wsafe
Specchio SLU280V1
Unità relé tipo 2/tipo 4 SG4-00VA000R2

Con riserva di modifiche tecniche