Barriera di sicurezza multiraggio tipi 2

Protezione corpo

SB2-50IS050C1

Numero d'ordinazione

- **Elettronica integrata**
- **Regolazione veloce tramite luce rossa visibile**

Dati tecnici

Dati ottici	
Portata	0,5...20 m
Distanza raggi	500 mm
Numero raggi	2
Tipo di luce	Luce rossa
Lunghezza d'onda	650 nm
Angolo ottico	+/- 5 °
Dati elettrici	
Tipo di sensore	Emettitore
Tensione di alimentazione	21,6...26,4 V DC
Assorbimento corrente (Ub = 24 V)	100 mA
Fascia temperatura	-20...50 °C
Classe di protezione	III
Dati meccanici	
Materiale custodia	Alluminio
Grado di protezione	IP67
Tipo di connessione	M12 × 1; 4-pin
Dati tecnici di sicurezza	
Tipo BWS (EN 61496)	2
Categoria di sicurezza (EN ISO 13849-1)	2
Performance Level (EN ISO 13849-1)	PL d
PFHd	4,62 × E-8 1/h
Durata TM (EN ISO 13849-1)	20 a
Funzione	
Protezione corpo	sì
Tabella dei collegamenti n.	27
Pannello n.	S 5
Nr. dei connettori idonea	2 2a
Nr. della tecnica di fissaggio idonea	700

Ricevitore idoneo

SB2-50IE050C1

Le barriere di sicurezza multiraggio si evidenziano per la loro particolare forma compatta. Dispongono inoltre di diverse funzioni supplementari che le rendono indipensabili per diverse applicazioni individuali. Le staffette di fissaggio BEF-SET-33 sono già incluse nella fornitura.

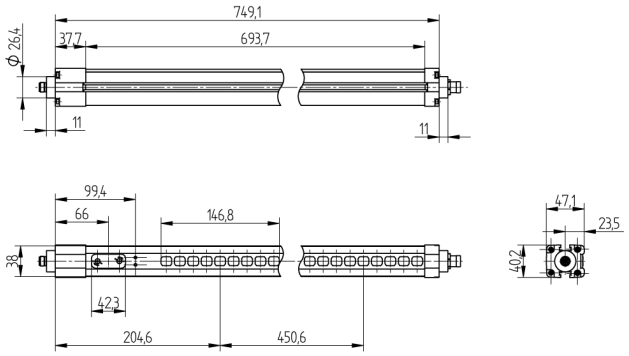

Indicazione di misura in mm (1 mm = 0.03937 pollici)

Pannello

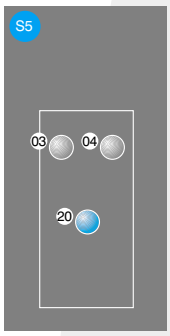

03 = Segnalazione di errore
04 = Indicazione della funzione
20 = Tasto Enter

Prodotti aggiuntivi

Aiuto di allineamento laser SZ0-LAH1
Colonna di protezione con specchio SZ000EU125NN01
Colonna di protezione con vetro SZ000EG125NN01
Specchio SLU660V1

Con riserva di modifiche tecniche