Sensore a tempo di volo

OY2TA403AT235

Numero d'ordinazione

LASER

- **Campo di lavoro fino a 4 m**
- **Frequenza di commutazione molto elevata**
- **Protezione dell'ottica resistente ai graffi**

Questi sensori hanno una lente inmateriale antigraffio e misurano la distanza tra il sensore e l'oggetto grazie al principio della misurazione del tempo di volo. Questo sensore ragiunge un' levata frquenza di commutazione. Le lampade artificiali (p. es lampade a basso consumo) o eventuali fondi riflettenti, non creano problemi al corretto funzionamento del sensore. Il campo di lavoro è valido anche per oggetti scuri.

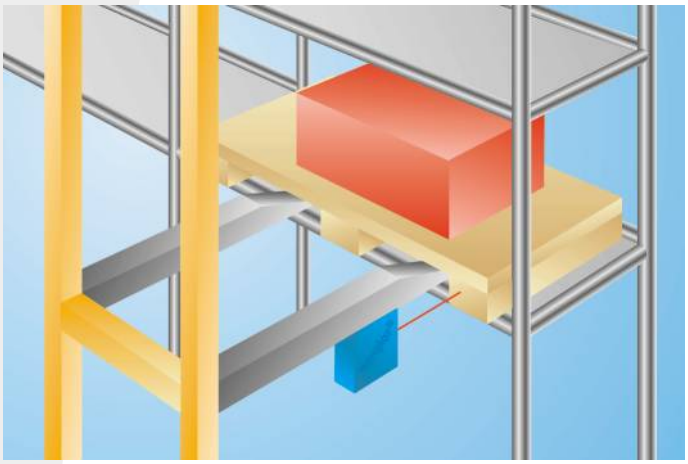

Dati tecnici

Dati ottici	
Campo di lavoro	0...4000 mm
Campo di regolazione	250...4000 mm
Isteresi di commutazione	< 25 mm
Tipo di luce	Laser (rosso)
Lunghezza d'onda	660 nm
Vita media (Tu = +25 °C)	100000 h
Classe laser (EN 60825-1)	2
Divergenza raggio	< 2 mrad
Livello luce ambiente	10000 Lux
Diametro punto luce	vedere tabella 1
Dati elettrici	
Tensione di alimentazione	10...30 V DC
Assorbimento corrente (Ub = 24 V)	< 70 mA
Frequenza di commutazione	1 kHz
Tempo di risposta	500 µs
Deriva termica	< 2 %
Fascia temperatura	-25...60 °C
Numero uscite di commutazione	2
Caduta di tensione uscita di commutazione	< 2,5 V
Max. corrente di commutazione	200 mA
Resistente al cortocircuito	sì
Protezione all'inversione di polarità	sì
Protezione al sovraccarico	sì
Classe di protezione	III
Dati meccanici	
Tipo di regolazione	Teach-In
Materiale custodia	Plastica
Grado di protezione	IP68
Tipo di connessione	M12 × 1; 4/5-pin
PNP contatto chiuso/aperto antivalente	●
Schema elettrico nr.	760
Pannello n.	TA2
Nr. dei connettori idonea	2 35
Nr. della tecnica di fissaggio idonea	340

ME 61 LASER CLASS 2 EN60825-1 RoHS

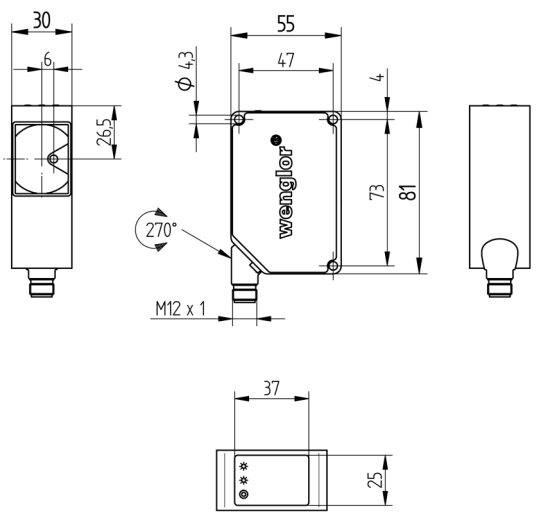

Indicazione di misura in mm (1 mm = 0.03937 pollici)

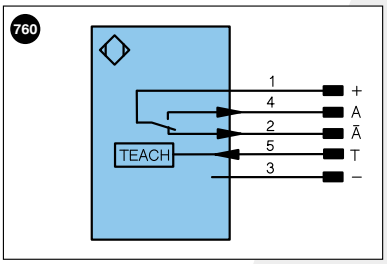

Indice

+	Alimentazione +	
–	Alimentazione 0 V	
~	Alimentazione AC	
A	Uscita	(NO)
Ā	Uscita	(NC)
V	Antimbrattamento/errore	(NO)
V̄	Antimbrattamento/errore	(NC)
E	Ingresso digitale/analogico	
T	Ingresso Teach	
Z	Tempo di ritardo	
S	Schermo	
RxD	Interfaccia ricezione	
TxD	Interfaccia emissione	
RDY	Pronto	
GND	Massa	
CL	Clock	
E/A	Entrata/Uscita programmabile	
	IO-Link	

U	Ingresso test
Ū	Ingresso test inverso
W	Ingresso trigger
O	Uscita analogica
O–	Terra per uscita analogica
BZ	Estrazione a blocchi
AMV	Valvola uscita
a	Valvola uscita +
b	Valvola uscita 0 V
SY	Sincronizzazione
E+	Ricevitore-Linea
S+	Emettitore-Linea
⏚	Terra
SnR	Riduzione della distanza di lavoro
Rx+/–	Ethernet ricezione
Tx+/–	Ethernet emissione
Bus	Interfaccia-Bus A(+)/B(–)
La	Luce emettitore disinseribile

PoE	Power over Ethernet

Colori cavi secondo DIN IEC 757

BK	Nero
BN	Marrone
RD	Rosso
OG	Arancione
YE	Giallo
GN	Verde
BU	Bleu
VT	Viola
GY	Grigio
WH	Bianco
PK	Rosa
GNYE	Verde Giallo

Tabella 1

Distanza di lavoro	0 m	4 m
Diametro punto luce	5 mm	< 8 mm

Prodotti aggiuntivi

Kit di custodia di protezione ZST-NN-02

Pannello

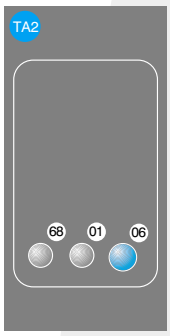

01 = Segnalazione dello stato di commutazione
06 = Tasto Teach
68 = Indicazione della tensione di alimentazione

Differenza dalla distanza di lavoro

Curva caratteristica con carta Kodak bianca 90 %

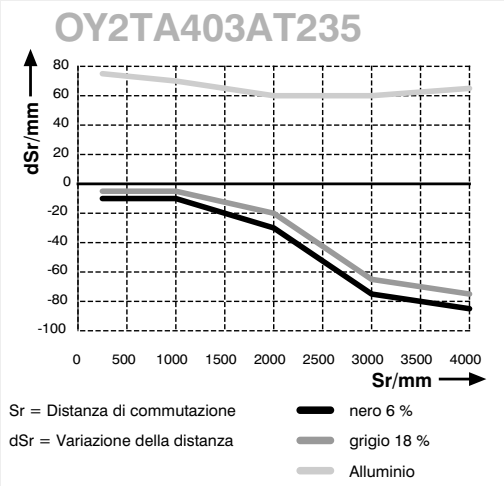

Con riserva di modifiche tecniche