Capteur temps transit

OY2TA403AT235

Référence

LASER

- **Fréquence de commutation très rapide**
- **Optique résistant aux rayures**
- **Plage de travail jusqu'à 4 m**

Ces capteurs disposent d'optiques non rayables et mesurent la distance entre le capteur et l'objet selon le principe de la mesure du temps de transit. Ce capteur atteint des fréquences élevées de commutation. La lumière artificielle (par ex. les lampes à économie d'énergie) ou l'arrière-plan n'influe pas sur le fonctionnement normal du capteur.
La distance de travail est identique pour les objets foncés ou clairs.

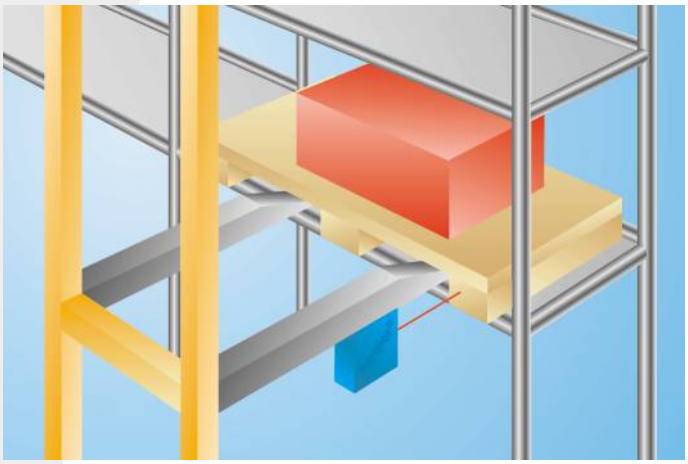

Données techniques

Caractéristiques optiques	
Plage de travail	0...4000 mm
Plage ajustable	250...4000 mm
Hystérésis de commutation	< 25 mm
Type de lumière	Laser (rouge)
Longueur d'onde	660 nm
Durée de vie (Tu = +25 °C)	100000 h
Classe laser (EN 60825-1)	2
Divergence du faisceau	< 2 mrad
Ambiance lumineuse max.	10000 Lux
Diamètre du spot lumineux	Voir tableau 1
Caractéristiques électroniques	
Tension d'alimentation	10...30 V DC
Consommation (Ub = 24 V)	< 70 mA
Fréquence de commutation	1 kHz
Temps de réponse	500 µs
Dérive en température	< 2 %
Température d'utilisation	-25...60 °C
Sortie de commutation	2
Chute de tension sortie de commutation	< 2,5 V
Courant commuté sortie de commutation	200 mA
Protection contre les courts-circuits	oui
Protection contre les inversions de polarité	oui
Protection contre les surcharges	oui
Classe de protection	III
Caractéristiques mécaniques	
Mode de réglage	Apprentissage
Matière du boîtier	Plastique
Degré de protection	IP68
Mode de raccordement	M12 × 1; 4/5-pôles
PNP Ouverture/Fermeture antivalent	●
Schéma de raccordement N°	760
Panneau de commande N°	TA2
Référence connectique appropriée	2 35
Fixation appropriée	340

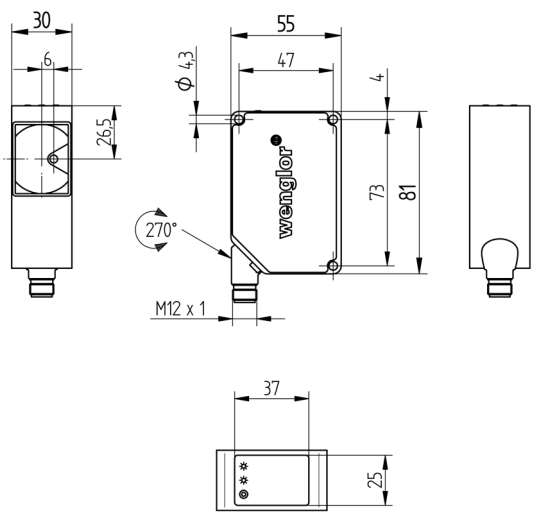

Mesures en mm (1 mm = 0.03937 Inch)

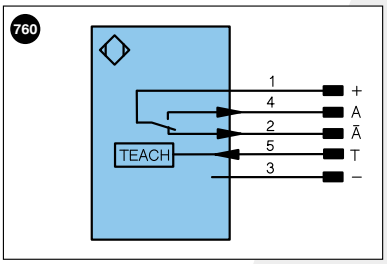

Légende

+	Tension d'alimentation +	U	Entrée test	PoE	Power over Ethernet
–	Tension d'alimentation 0 V	Ū	Entrée test inverse		
~	Tension d'alimentation (Tension alternative)	W	Entrée Trigger		
A	Sortie de commutation Fermeture (NO)	O	Sortie analogique		
Ā	Sortie de commutation Ouverture (NC)	O–	Masse pour sortie analogique		Couleurs des fils suivant norme DIN IEC 757
V	Sortie encrassement / Sortie défaut (NO)	BZ	Extraction par bloc	BK	noir
V̄	Sortie encrassement / Sortie défaut (NC)	AMV	Sortie de l'électrovanne	BN	brun
E	Entrée (analogique ou digitale)	a	Sortie commande électrovanne +	RD	rouge
T	Entrée apprentissage	b	Sortie commande électrovanne 0 V	OG	orange
Z	Temporisation (activation)	SY	Synchronisation	YE	jaune
S	Blindage	E+	Réception	GN	vert
RxD	Réception de données Interface	S+	Emission	BU	bleu
TxD	Émission de données Interface	⏚	Terre	VT	violet
RDY	Prêt	SnR	Réduction distance de commutation	GY	gris
GND	Masse	Rx+/–	Réception de données Ethernet	WH	blanc
CL	Cadence	Tx+/–	Émission de données Ethernet	PK	rose
E/A	Entrée/Sortie programmable	Bus	Interfaces-Bus A(+)/B(–)	GNYE	vert jaune
	IO-Link	La	Lumière émettrice désactivable		

Tableau 1

Distance de travail	0 m	4 m
Diamètre du spot lumineux	5 mm	< 8 mm

Produits complémentaires

Système boîtier de protection ZST-NN-02

Panneau

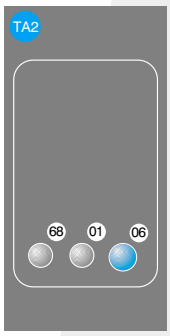

01 = Signalisation de l'état de commutation
06 = Touche apprentissage
68 = Signalisation de la tension d'alimentation

Divergence : Distance de détection

Caractéristique de mesure sur papier Kodak blanc 90 %

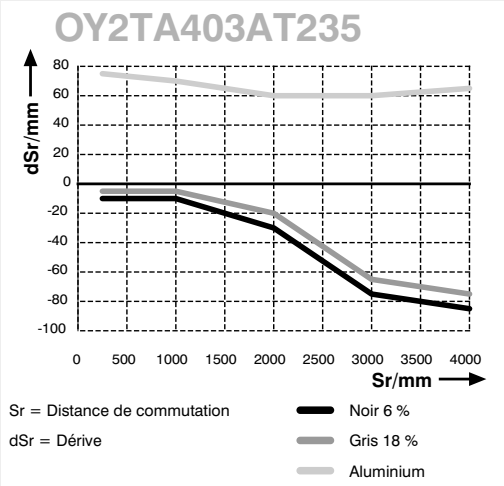

Informations techniques susceptibles d'être modifiées