Sensor tránsito tiempo

OY2TA403AT235

Referencia

LASER

- **Frecuencia de conmutación muy alta**
- **Rango de trabajo hasta 4 m**
- **Revestimiento óptico resistente a arañazos**

Estos sensores tienen una óptica resistente a rayaduras y miden la distancia entre el sensor y el objeto de acuerdo con el principio de medida de tránsito de tiempo. El sensor
trabaja a una frecuencia de conmutación muy alta. La luz artificial (p.e. lámpara) o el fondo no influyen en el correcto funcionamiento de sensor. El rango de trabajo es válido también para objetos oscuros.

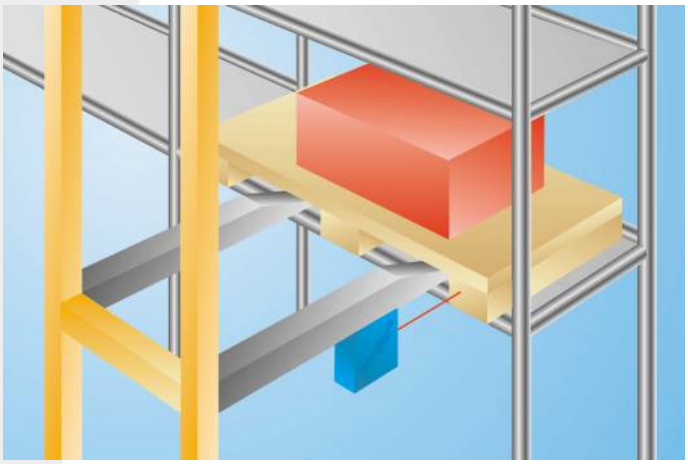

Datos técnicos

Datos ópticos	
Rango de trabajo	0...4000 mm
Distancia de Ajuste	250...4000 mm
Histéresis de conmutación	< 25 mm
Fuente de luz	Láser (rojo)
Longitud de onda	660 nm
Tiempo de vida (Tu = +25 °C)	100000 h
Clase láser (EN 60825-1)	2
Divergencia del rayo	< 2 mrad
Luz máxima de ambiente	10000 Lux
Diámetro de luz	Ver tabla 1
Datos eléctricos	
Tensión de alimentación	10...30 V DC
Consumo de corriente (Ub = 24 V)	< 70 mA
Frecuencia de conmutación	1 kHz
Tiempo de reacción	500 µs
Temperatura de desvio	< 2 %
Rango de temperatura	-25...60 °C
Número de conmutador de salida	2
Caída de tension salida de conmutación	< 2,5 V
Salida de conmutación / Conmutación actual	200 mA
Protección cortocircuitos	sí
Protección cambio polaridad	sí
Protección de sobrecarga	sí
Categoría de protección	III
Datos mecánicos	
Ajustes	Teach-in
Carcasa	Plástico
Clase de protección	IP68
Conexión	M12 × 1; 4/5-pins
PNP NO/NC antivalente	●
Nº Esquema de conexión	760
Nº Panel de control	TA2
Nº Conector adecuado	2 35
Nº Montaje adecuado	340

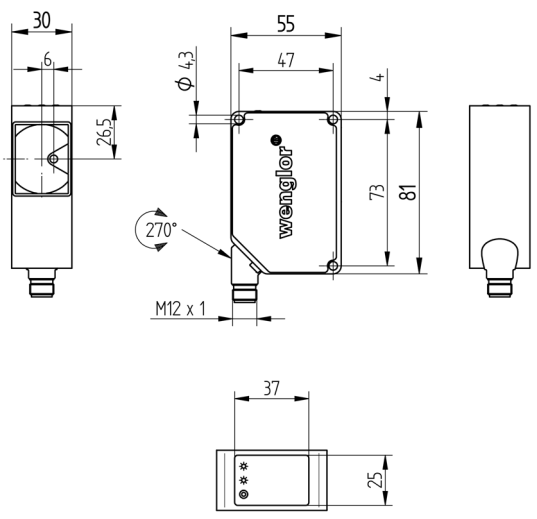

Todas las dimensiones en mm (1mm =0.03937 Inch)

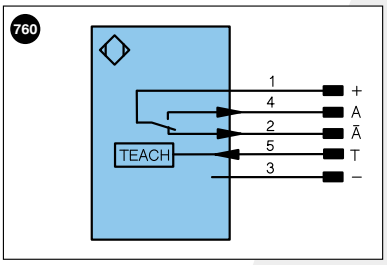

Aclaración de símbolos

+	Tensión de alimentación +	
–	Tensión de alimentación 0 V	
~	Tensión de alimentación (tensión alterna)	
A	Salida de conmutación contacto de trabajo	(NO)
Ā	Salida de conmutación contacto de reposo	(NC)
V	Salida contaminación/error	(NO)
V̄	Salida contaminación/error	(NC)
E	Entrada (analógica o digital)	
T	Entrada de aprendizaje	
Z	Retardo temporal (activación)	
S	Apantallamiento	
RxD	Receptor RS-232	
TxD	Emisor RS-232	
RDY	Listo	
GND	Cadencia	
CL	Ritmo	
E/A	Entrada/Salida programable	
	IO-Link	

U	Test de entrada
Ū	Test de entrada inverso
W	Entrada activadora
O	Salida analógica
O–	"Masa de referencia" salida analógica
BZ	Salida en bloque
AMV	Salida electroválvula/motor
a	Salida control de válvula +
b	Salida control de válvula 0 V
SY	Sincronización
E+	Conductor del receptor
S+	Conductor del emisor
⏚	Puesta a tierra
SnR	Reducción distancia de conmutación
Rx+/–	Receptor Ethernet
Tx+/–	Emisor Ethernet
Bus	Interfaz-Bus A(+)/B(–)
La	Luz emitida desconectable

PoE	Power over Ethernet

Color de los conductores según DIN IEC 757

BK	negro
BN	marrón
RD	rojo
OG	naranja
YE	amarillo
GN	verde
BU	azul
VT	violeta
GY	gris
WH	blanco
PK	rosa
GNYE	verde/amarillo

Tabla 1

Distancia de trabajo	0 m	4 m
Diámetro de luz	5 mm	< 8 mm

Productos Adicionales

Carcasa protectora set ZST-NN-02

Panel

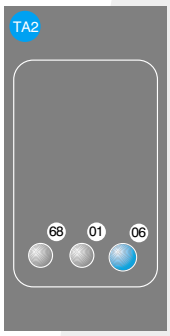

01 = Indicador de estado de conmutación
06 = Boton Teach
68 = Indicador de la tensión de alimentación

Desviacion distancia conmutación

Típica curva característica basada en blanco Kodac, 90 %

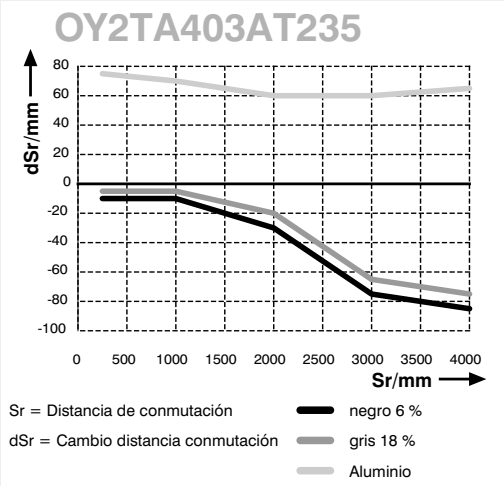

Las especificaciones son objeto de cambios sin notificar