Barrière
pour application de mesure

OSEI501Z0103

Référence

● **Entrée test**

Données techniques

Caractéristiques optiques	
Portée	2000 mm
Hauteur du champ de mesure (MFH)	50 mm
Distance entre faisceaux	2 mm
Type de lumière	Infrarouge
Durée de vie (Tu = +25 °C)	100000 h
Caractéristiques électroniques	
Fonction du détecteur	Emetteur
Tension d'alimentation	18...30 V DC
Consommation (Ub = 24 V)	< 60 mA
Dérive en température	< 10 %
Température d'utilisation	-25...60 °C
Protection contre les inversions de polarité	oui
Entrée test	oui
Classe de protection	III
Caractéristiques mécaniques	
Matière du boîtier	Aluminium
Degré de protection	IP65
Mode de raccordement	M12 × 1; 4-pôles
Schéma de raccordement N°	703
Panneau de commande N°	K3
Référence connectique appropriée	2
Fixation appropriée	700

Récepteur approprié

OEEI501U0135

Ces barrières de mesure sont dotées d'une unité de contrôle intégrée, évitant ainsi tout raccordement externe. La détection d'objet est possible avec la sortie TOR mais aussi avec la sortie analogique. L'écran OLED rend la configuration par menu aisée, et facilite l'alignement et la mise en service. L'interface IO-Link offre des possibilités de paramétrage et diagnostique rapides. L'équerre de fixation BEF-SET-33 est inclue dans la livraison.

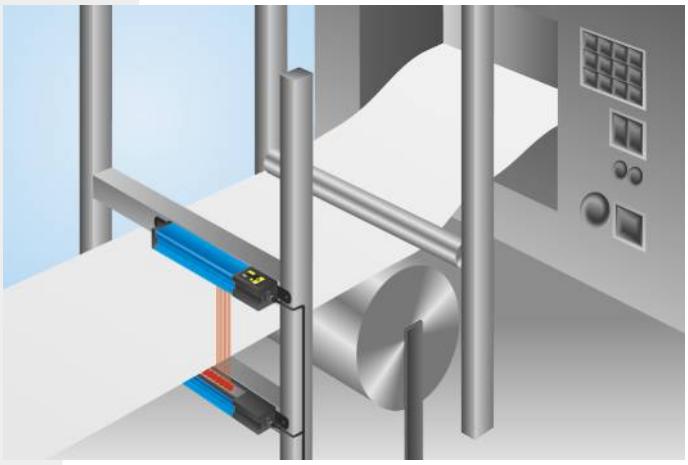

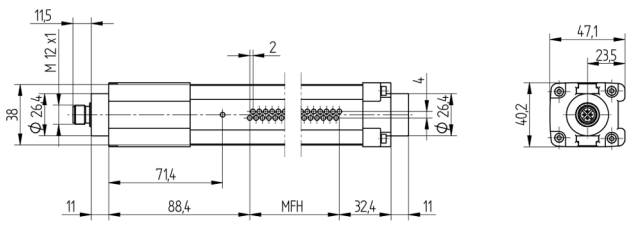

Mesures en mm (1 mm = 0.03937 Inch)

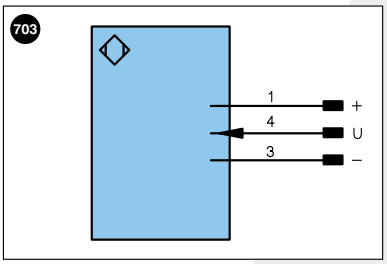

Légende

+	Tension d'alimentation +	U	Entrée test	PoE	Power over Ethernet
–	Tension d'alimentation 0 V	Ū	Entrée test inverse		
~	Tension d'alimentation (Tension alternative)	W	Entrée Trigger		
A	Sortie de commutation Fermeture (NO)	O	Sortie analogique		
Ā	Sortie de commutation Ouverture (NC)	O–	Masse pour sortie analogique		Couleurs des fils suivant norme DIN IEC 757
V	Sortie encrassement / Sortie défaut (NO)	BZ	Extraction par bloc		
V̄	Sortie encrassement / Sortie défaut (NC)	AMV	Sortie de l'électrovanne	BK	noir
E	Entrée (analogique ou digitale)	a	Sortie commande électrovanne +	BN	brun
T	Entrée apprentissage	b	Sortie commande électrovanne 0 V	RD	rouge
Z	Temporisation (activation)	SY	Synchronisation	OG	orange
S	Blindage	E+	Réception	YE	jaune
RxD	Réception de données Interface	S+	Emission	GN	vert
TxD	Émission de données Interface	⏚	Terre	BU	bleu
RDY	Prêt	SnR	Réduction distance de commutation	VT	violet
GND	Masse	Rx+/–	Réception de données Ethernet	GY	gris
CL	Cadence	Tx+/–	Émission de données Ethernet	WH	blanc
E/A	Entrée/Sortie programmable	Bus	Interfaces-Bus A(+)/B(–)	PK	rose
	IO-Link	La	Lumière émettrice désactivable	GNYE	vert jaune

Panneau

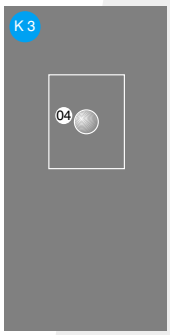

04 = Signalisation de fonctionnement

Informations techniques susceptibles d'être modifiées