Barrera
para tareas de medición

OSEI501Z0103
Referencia

- **Test de entrada**

Datos técnicos

Datos ópticos	
Alcance	2000 mm
Altura del campo de medición (MFH)	50 mm
Distancia entre haces	2 mm
Fuente de luz	Luz infrarroja
Tiempo de vida (Tu = +25 °C)	100000 h
Datos eléctricos	
Tipo de sensor	Emisor
Tensión de alimentación	18...30 V DC
Consumo de corriente (Ub = 24 V)	< 60 mA
Temperatura de desvio	< 10 %
Rango de temperatura	-25...60 °C
Protección cambio polaridad	sí
Test de entrada	sí
Categoría de protección	III
Datos mecánicos	
Carcasa	Aluminio
Clase de protección	IP65
Conexión	M12 × 1; 4-pins
Nº Esquema de conexión	703
Nº Panel de control	K3
Nº Conector adecuado	2
Nº Montaje adecuado	700

Receptor adecuado

OEEI501U0135

Estas barreras para tareas de medición están equipados con una unidad de evaluación, por lo que no son necesarias unidades externas de conexión. Es posible realizar la detección de objetos a través de la salida digital, así como la medición de objetos a través de la salida analógica. La pantalla OLED permite una fácil configuración mediante menús y facilita la alineación y montaje. A través de la interfaz IO-Link es posible una parametrización cómoda y de rápido diagnóstico. El Angulo de Montaje adecuado BEF-SET-33 está incluido en el envio.

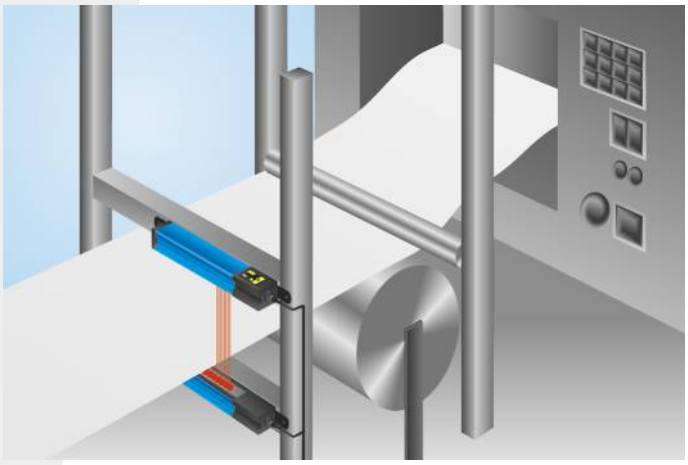

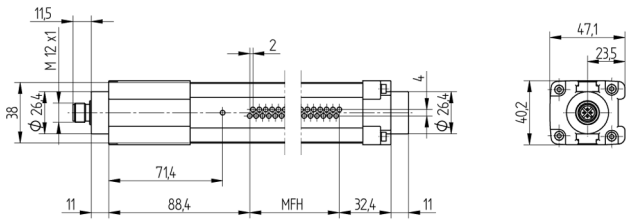

Todas las dimensiones en mm (1mm =0.03937 Inch)

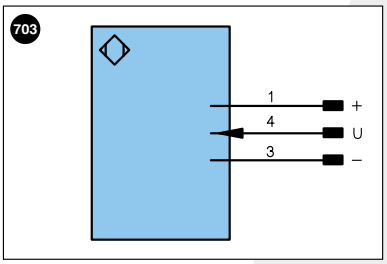

Aclaración de símbolos

+	Tensión de alimentación +
–	Tensión de alimentación 0 V
~	Tensión de alimentación (tensión alterna)
A	Salida de conmutación contacto de trabajo (NO)
Ā	Salida de conmutación contacto de reposo (NC)
V	Salida contaminación/error (NO)
V̄	Salida contaminación/error (NC)
E	Entrada (analógica o digital)
T	Entrada de aprendizaje
Z	Retardo temporal (activación)
S	Apantallamiento
RxD	Receptor RS-232
TxD	Emisor RS-232
RDY	Listo
GND	Cadencia
CL	Ritmo
E/A	Entrada/Salida programable
	IO-Link

U	Test de entrada
Ū	Test de entrada inverso
W	Entrada activadora
O	Salida analógica
O–	"Masa de referencia" salida analógica
BZ	Salida en bloque
AMV	Salida electroválvula/motor
a	Salida control de válvula +
b	Salida control de válvula 0 V
SY	Sincronización
E+	Conductor del receptor
S+	Conductor del emisor
⏚	Puesta a tierra
SnR	Reducción distancia de conmutación
Rx+/–	Receptor Ethernet
Tx+/–	Emisor Ethernet
Bus	Interfaz-Bus A(+)/B(–)
La	Luz emitida desconectable

PoE	Power over Ethernet

Color de los conductores según DIN IEC 757

BK	negro
BN	marrón
RD	rojo
OG	naranja
YE	amarillo
GN	verde
BU	azul
VT	violeta
GY	gris
WH	blanco
PK	rosa
GNYE	verde/amarillo

Panel

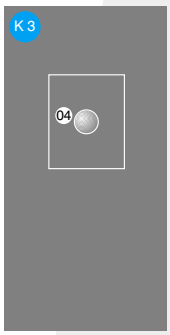

04 = Indicador de función

Las especificaciones son objeto de cambios sin notificar