Reflextaster
für Rollenstauförderer

OPT255
Bestellnummer

- **eingebaute Logik**
- **elektronische Hintergrundausblendung**
- **OPT255: Blockabzug kann mit Signalpegel 24 V (I>1 mA) durchgeführt werden**
- **skalierter Schaltabstandseinsteller**

Diese Sensoren sind speziell für den Einsatz in Rollenstauförderanlagen konzipiert. Aufgrund ihrer Bauform können sie zwischen zwei Rollen unter Förderniveau montiert werden. Dadurch sind sie gegen mechanische Beschädigungen geschützt.

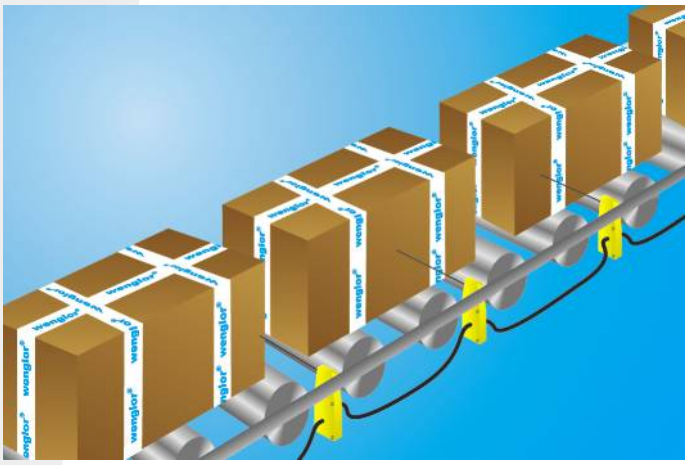

Technische Daten

Optische Daten	
Tastweite	550 mm
Schaltabstandseinsteller min	220...270 mm
Schaltabstandseinsteller mitte	320...400 mm
Schaltabstandseinsteller max	550...630 mm
Schalthysterese	< 15 %
Lichtart	Infrarot
Wellenlänge	880 nm
Lebensdauer (Tu = +25 °C)	100000 h
Risikogruppe (EN 62471)	1
max. zul. Fremdlicht	10000 Lux
Öffnungswinkel	5 °
Elektrische Daten	
Versorgungsspannung	18...30 V DC
Stromaufnahme Sensor (Ub = 24 V)	< 30 mA
Schaltfrequenz	100 Hz
Ansprechzeit	5 ms
Temperaturdrift	< 10 %
Temperaturbereich	-15...50 °C
Anzahl Schaltausgänge	1
Spannungsabfall Schaltausgang	< 0,8 V
Schaltstrom PNP Schaltausgang	200 mA
kurzschlussfest	ja
verpolungssicher	ja
überlastsicher	ja
Logik	ja
Einzelabzug	ja
Blockabzug	ja
Magnetventil	ja
Schutzklasse	III
Mechanische Daten	
Gehäusematerial	Kunststoff
Vollverguss	ja
Schutzart	IP65
Anschlussart	M12 × 1; 4-polig
Kabellänge	100 cm
Magnetventil	
Ventil-Nr.	K04
Versorgungsspannung Ventil	19,2...28,8 V
Stromaufnahme Ventil	86 mA
Betriebsdruck	4...7 bar
Nennweite	0,8 mm
Nenndurchfluss 1 -> 2	20 Nl/min
Nenndurchfluss 2 -> 3	100 Nl/min
Zuleitungs-Anschluss Rohr	2× 8×1
Arbeits-Anschluss Rohr	4×1
Ventilfunktion	3/2-Wege
Schaltfunktion	NC
PNP Öffner	●
Anschlussbild-Nr.	734
Bedienfeld-Nr.	OP1
passende Anschlusstechnik-Nr.	2 2a
passende Befestigungstechnik-Nr.	420

ME 61

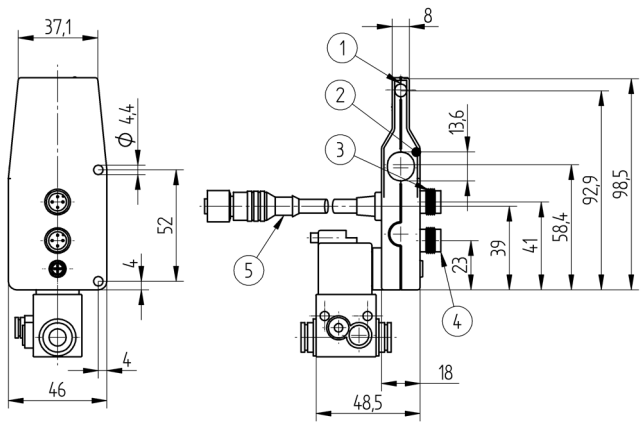

1 = Sendediode
2 = Empfangsdiode
Maßangaben in mm (1 mm = 0.03937 Inch)

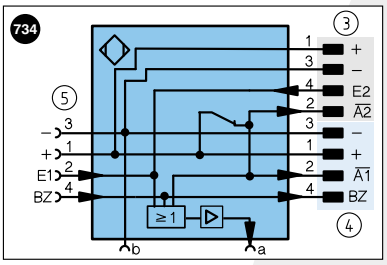

Symbolerklärung

+	Versorgungsspannung +		U	Testeingang		PoE	Power over Ethernet
–	Versorgungsspannung 0 V		Ū	Testeingang invertiert			
~	Versorgungsspannung (Wechselspannung)		W	Triggereingang			
A	Schaltausgang Schließer	(NO)	O	Analogausgang			
Ā	Schaltausgang Öffner	(NC)	O–	Bezugsmasse/Analogausgang		Adernfarben nach DIN IEC 757	
V	Verschmutzungs-/Fehlerausgang	(NO)	BZ	Blockabzug			
V̄	Verschmutzungs-/Fehlerausgang	(NC)	AMV	Ausgang Magnetventil/Motor		BK	Schwarz
E	Eingang analog oder digital		a	Ausgang Ventilsteuerung +		BN	Braun
T	Teacheingang		b	Ausgang Ventilsteuerung 0 V		RD	Rot
Z	Zeitverzögerung (Aktivierung)		SY	Synchronisation		OG	Orange
S	Schirm		E+	Empfängerleitung		YE	Gelb
RxD	Schnittstelle Empfangsleitung		S+	Sendeleitung		GN	Grün
TxD	Schnittstelle Sendeleitung		⏚	Erdung		BU	Blau
RDY	Bereit		SnR	Schaltabstandsreduzierung		VT	Violett
GND	Masse		Rx+/–	Ethernet Empfangsleitung		GY	Grau
CL	Takt		Tx+/–	Ethernet Sendeleitung		WH	Weiß
E/A	Eingang/Ausgang programmierbar		Bus	Schnittstellen-Bus A(+)/B(–)		PK	Rosa
	IO-Link		La	Sendelicht abschaltbar		GNYE	Grüngelb

Ergänzende Produkte

Zwischenstück OPT70N, 70S, 70S+

Bedienfeld

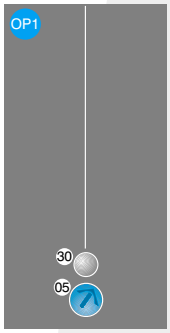

05 = Schaltabstandseinsteller
30 = Schaltzustandsanzeige/Verschmutzungsmeldung

Schaltabstandsabweichung

Typische Kennlinie, bezogen auf Kodak weiß 90 %

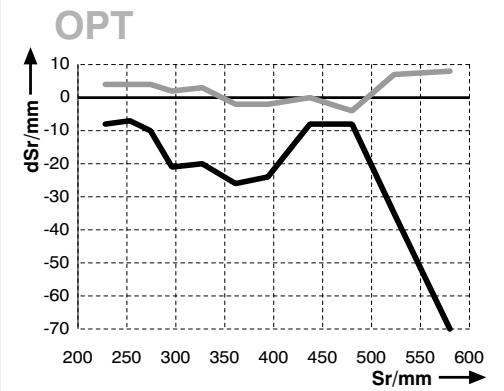

Pot. = Potentiometerstellung — schwarz 6 %
dSr = Schaltabstandsänderung — grau 18 %

Technische Änderungen vorbehalten