Tasteggio diretto
per rulliere

OPT104
Numero d'ordinazione

- **Completamente incapsulato**
- **Logica incorporata**
- **Potenziometro graduato**
- **Soppressione del fondo elettronica**

Questi sensori sono stati realizzati soprattutto per l'impiego in impianti di stivaggio a rulli. Grazie alla loro particolare forma costruttiva possono essere facilmente montati tra due rulli al di sotto del livello di trasporto. In questo modo sono protetti anche contro eventuali danneggiamenti meccanici.

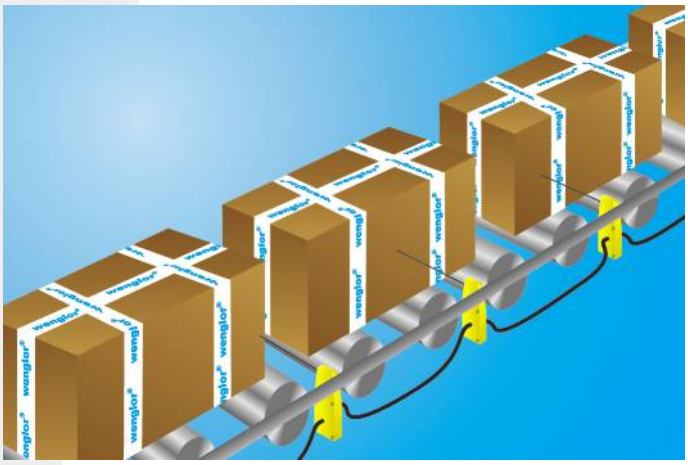

Dati tecnici

Dati ottici	
Portata	550 mm
Potenziometro min	220...270 mm
Potenziometro medio	320...400 mm
Potenziometro max	550...630 mm
Isteresi di commutazione	< 15 %
Tipo di luce	Luce infrarosso
Lunghezza d'onda	880 nm
Vita media (Tu = +25 °C)	100000 h
Gruppo di rischio (EN 62471)	1
Livello luce ambiente	10000 Lux
Angolo ottico	5 °
Dati elettrici	
Tensione di alimentazione	18...30 V DC
Assorbimento corrente sensore (Ub = 24 V)	< 30 mA
Frequenza di commutazione	100 Hz
Tempo di risposta	5 ms
Deriva termica	< 10 %
Fascia temperatura	-15...50 °C
Numero uscite di commutazione	1
Caduta di tensione uscita di commutazione	< 0,8 V
PNP/max. corrente di commutazione	200 mA
Resistente al cortocircuito	sì
Protezione all'inversione di polarità	sì
Protezione al sovraccarico	sì
Logica	sì
Estrazione singola	sì
Estrazione a blocco	sì
Elettrovalvola pneumatica	sì
Classe di protezione	III
Dati meccanici	
Materiale custodia	Plastica
Completamente incapsulato	sì
Grado di protezione	IP65
Tipo di connessione	M12 × 1; 4-pin
Lunghezza cavo	88 cm
Elettrovalvola pneumatica	
N. valvola	K04
Tensione di alimentazione valvola	19,2...28,8 V
Assorbimento corrente valvola	86 mA
Pressione di esercizio	4...7 bar
Distanza nominale	0,8 mm
Portata di flusso nominale 1 -> 2	20 Nl/min
Portata di flusso nominale 2 -> 3	100 Nl/min
Cavo di collegamento per alimentazione	2× 8×1
Cavo di collegamento	4×1
Funzione della valvola	3/2-Via
Funzione di commutazione	NC
PNP contatto chiuso	●
Schema elettrico nr.	714
Pannello n.	OP1
Nr. dei connettori idonea	2 2a
Nr. della tecnica di fissaggio idonea	420

ME 61 RoHS

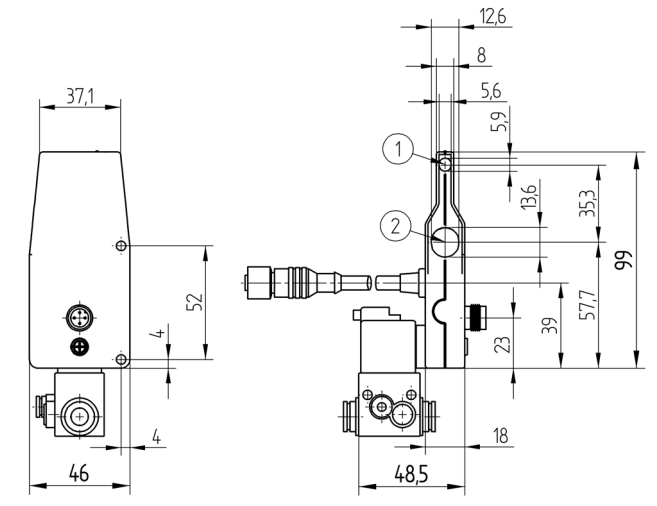

1 = Diodo emettitore
2 = Diodo ricevitore
Indicazione di misura in mm (1 mm = 0.03937 pollici)

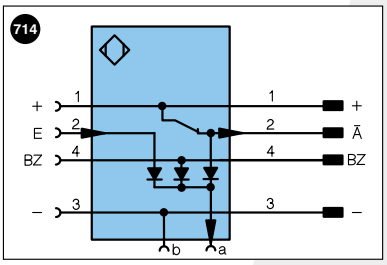

Indice

+	Alimentazione +	
–	Alimentazione 0 V	
~	Alimentazione AC	
A	Uscita	(NO)
Ā	Uscita	(NC)
V	Antimbrattamento/errore	(NO)
V̄	Antimbrattamento/errore	(NC)
E	Ingresso digitale/analogico	
T	Ingresso Teach	
Z	Tempo di ritardo	
S	Schermo	
RxD	Interfaccia ricezione	
TxD	Interfaccia emissione	
RDY	Pronto	
GND	Massa	
CL	Clock	
E/A	Entrata/Uscita programmabile	
	IO-Link	

U	Ingresso test
Ū	Ingresso test inverso
W	Ingresso trigger
O	Uscita analogica
O–	Terra per uscita analogica
BZ	Estrazione a blocchi
AMV	Valvola uscita
a	Valvola uscita +
b	Valvola uscita 0 V
SY	Sincronizzazione
E+	Ricevitore-Linea
S+	Emettitore-Linea
⏚	Terra
SnR	Riduzione della distanza di lavoro
Rx+/–	Ethernet ricezione
Tx+/–	Ethernet emissione
Bus	Interfaccia-Bus A(+)/B(–)
La	Luce emettitore disinseribile

PoE	Power over Ethernet

Colori cavi secondo DIN IEC 757

BK	Nero
BN	Marrone
RD	Rosso
OG	Arancione
YE	Giallo
GN	Verde
BU	Bleu
VT	Viola
GY	Grigio
WH	Bianco
PK	Rosa
GNYE	Verde Giallo

Prodotti aggiuntivi

Disaccoppiatore OPT70N, 70S, 70S+

Pannello

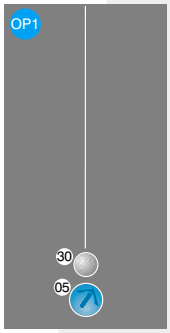

05 = Potenziometro
30 = Indicazione dello stato di commutazione/segnalazione di antimbrattamento

Differenza dalla distanza di lavoro

Curva caratteristica con carta Kodak bianca 90 %

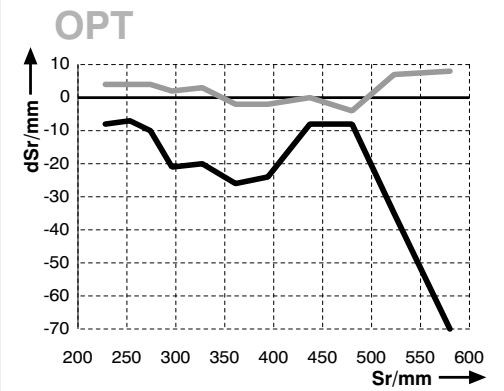

Pot. = Regolazione potenziometro — nero 6 %
dSr = Variazione della distanza — grigio 18 %

Con riserva di modifiche tecniche