# Barrage sur réflecteur

# OLWK503A0091

Référence

- **Accessoires de montage inclus**
- **Détection d'objets brillants**
- **Distance de détection réglable**
- **Encombrement très réduit**
- **Montage simple**

## Données techniques

| | |
|---|---|
| **Caractéristiques optiques** | |
| Portée | 5000 mm |
| Réflecteur de référence | RQ100BA |
| Hystérésis de commutation | < 15 % |
| Type de lumière | Lumière rouge |
| Filtre de polarisation | oui |
| Durée de vie (Tu = +25 °C) | 100000 h |
| Ambiance lumineuse max. | 10000 Lux |
| Angle d'ouverture | 5 ° |
| Diamètre du spot lumineux | Voir tableau 1 |
| Optique à deux lentilles | oui |
| **Caractéristiques électroniques** | |
| Tension d'alimentation | 10...30 V DC |
| Consommation (Ub = 24 V) | < 20 mA |
| Fréquence de commutation | 700 Hz |
| Temps de réponse | 714 µs |
| Dérive en température | < 10 % |
| Température d'utilisation | -25...60 °C |
| Chute de tension sortie de commutation | < 2,5 V |
| Courant commuté PNP sortie de commutation | 200 mA |
| Courant résiduel sortie de commutation | < 50 µA |
| Protection contre les courts-circuits | oui |
| Protection contre les inversions de polarité | oui |
| Protection contre les surcharges | oui |
| Classe de protection | III |
| **Caractéristiques mécaniques** | |
| Mode de réglage | Potentiomètre |
| Matière du boîtier | Plastique |
| Degré de protection | IP67 |
| Mode de raccordement | Câble |
| Longueur de câble | 2 m |
| PNP Ouverture/Fermeture antivalent | ● |
| Schéma de raccordement N° | 201 |
| Panneau de commande N° | DK1 |
| Fixation appropriée | 150 160 |

Ces détecteurs fonctionnent avec un réflecteur. Grâce à leur grande réserve de fonctionnement, ils sont adaptés à tous les milieux industriels et peuvent détecter avec certitude des objets très brillants grâce à leur lumière polarisée.

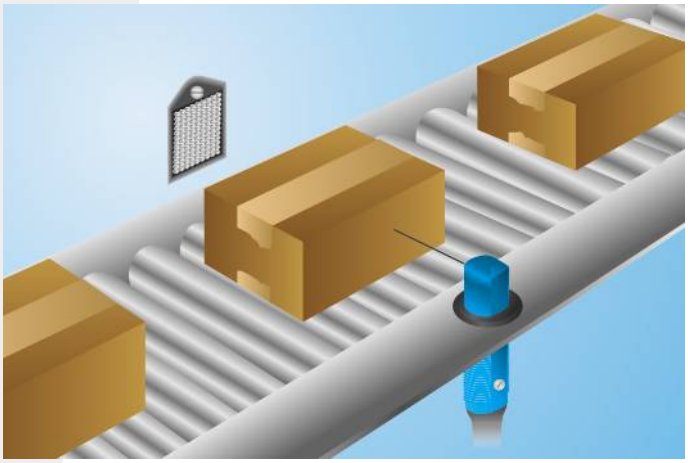

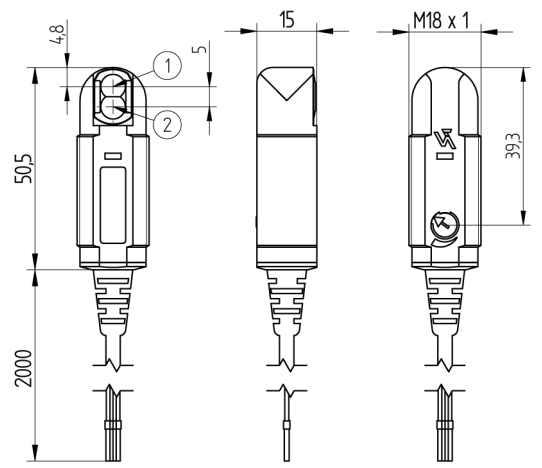


1 = Diode émettrice
2 = Diode réceptrice
Mesures en mm (1 mm = 0.03937 Inch)

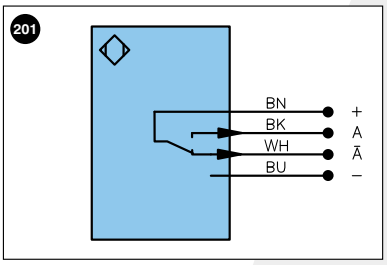


Légende

| | | | | | |
|---|---|---|---|---|---|
| + | Tension d'alimentation + | U | Entrée test | PoE | Power over Ethernet |
| – | Tension d'alimentation 0 V | Ū | Entrée test inverse | | |
| ~ | Tension d'alimentation (Tension alternative) | W | Entrée Trigger | | |
| A | Sortie de commutation Fermeture (NO) | O | Sortie analogique | | |
| Ā | Sortie de commutation Ouverture (NC) | O– | Masse pour sortie analogique | | Couleurs des fils suivant norme DIN IEC 757 |
| V | Sortie encrassement / Sortie défaut (NO) | BZ | Extraction par bloc | | |
| V̄ | Sortie encrassement / Sortie défaut (NC) | AMV | Sortie de l'électrovanne | BK | noir |
| E | Entrée (analogique ou digitale) | a | Sortie commande électrovanne + | BN | brun |
| T | Entrée apprentissage | b | Sortie commande électrovanne 0 V | RD | rouge |
| Z | Temporisation (activation) | SY | Synchronisation | OG | orange |
| S | Blindage | E+ | Réception | YE | jaune |
| RxD | Réception de données Interface | S+ | Emission | GN | vert |
| TxD | Émission de données Interface | ⏚ | Terre | BU | bleu |
| RDY | Prêt | SnR | Réduction distance de commutation | VT | violet |
| GND | Masse | Rx+/– | Réception de données Ethernet | GY | gris |
| CL | Cadence | Tx+/– | Émission de données Ethernet | WH | blanc |
| E/A | Entrée/Sortie programmable | Bus | Interfaces-Bus A(+)/B(–) | PK | rose |
| | IO-Link | La | Lumière émettrice désactivable | GNYE | vert jaune |

## Tableau 1

| Distance de travail | 0,2 m | 0,5 m | 5 m |
|---|---|---|---|
| Diamètre du spot lumineux | 17 mm | 35 mm | 330 mm |

## Produits complémentaires

Réflecteur, Feuille réflex

## Panneau

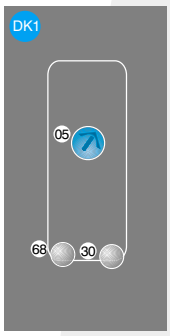


05 = Réglage de la distance
30 = Signalisation de commutation / Signalisation de l'encrassement
68 = Signalisation de la tension d'alimentation

## Distance du réflecteur admise

Type de reflecteur, distance de montage

| | | | |
|---|---|---|---|
| RQ100BA | 0,01...5 m | RR21_M | 0,01...1,1 m |
| RE18040BA | 0,01...4,5 m | ZRAE02B01 | 0,01...2,2 m |
| RQ84BA | 0,01...4,5 m | ZRDS01R01 | 0,05...0,8 m |
| RR84BA | 0,01...4,5 m | ZRME01B01 | 0,01...0,5 m |
| RE9538BA | 0,01...2,2 m | ZRME03B01 | 0,01...2,5 m |
| RE6151BM | 0,01...4,3 m | ZRMR02K01 | 0,01...0,7 m |
| RR50_A | 0,01...3,5 m | ZRMS02_01 | 0,01...1 m |
| RE6040BA | 0,01...4 m | RF505 | 0,05...1,5 m |
| RE8222BA | 0,01...2,6 m | RF508 | 0,05...1,5 m |
| RR34_M | 0,01...2,5 m | RF258 | 0,05...1,1 m |
| RE3220BM | 0,01...1,5 m | ZRAF07K01 | 0,05...1,1 m |
| RE6210BM | 0,01...1 m | ZRAF08K01 | 0,05...1,5 m |
| RR25_M | 0,01...1,3 m | ZRDF03K01 | 0,04...3,4 m |
| RR25KP | 0,04...0,8 m | ZRDF10K01 | 0,04...4,5 m |

Informations techniques susceptibles d'être modifiées