Barrière
Pick to Light

OLEB422C0102
Référence

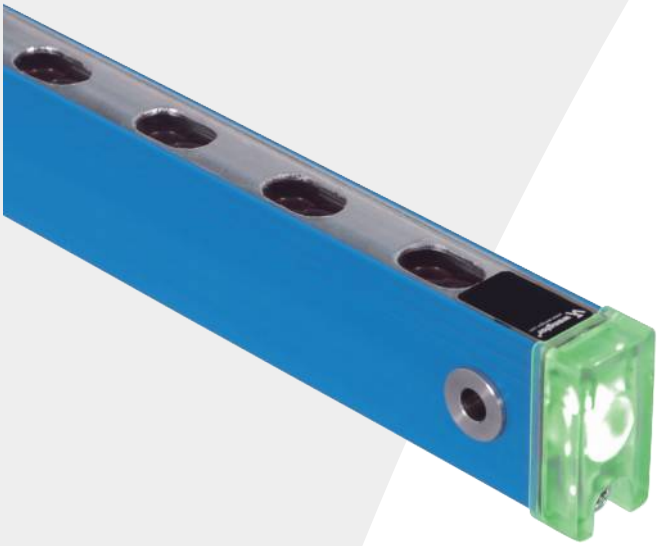

- **Boîtier robuste en alunminium**
- **Indicateur de tâches à 2 couleurs visible sur 360°**
- **Montage et câblage simplifié par l'utilisation d'un barrage avec réflecteur intégré**
- **Prévention des erreurs lors des séquences de prélèvement de pièces des étagères ou des bacs**

Un réflecteur doit être associé à ces barrières Pick to Light. Le réflecteur est déjà intégré sur l'arrière des boîtiers des barrières facilitant et écourtant le montage. L'indicateur de tâches à 2 couleurs est visible de loin et sur 360°. L'indication peut être fixe ou clignotante et indiquant les prélèvements bons et mauvais.

Données techniques

Caractéristiques optiques	
Portée	2000 mm
Distance minimum du réflecteur	100 mm
Hauteur du champ de mesure (MFH)	420 mm
Distance entre faisceaux	30 mm
Hystérésis de commutation	< 15 %
Type de lumière	Lumière rouge
Filtre de polarisation	oui
Durée de vie (Tu = +25 °C)	100000 h
Ambiance lumineuse max.	10000 Lux
Angle d'ouverture	2,5 °
Optique à deux lentilles	oui
Caractéristiques électroniques	
Tension d'alimentation	10...30 V DC
Consommation (Ub = 24 V)	< 50 mA
Fréquence de commutation	40 Hz
Temps de réponse	12 ms
Dérive en température	< 10 %
Température d'utilisation	-25...60 °C
Chute de tension sortie de commutation	< 2,5 V
Courant commuté PNP sortie de commutation	200 mA
Courant résiduel sortie de commutation	< 50 µA
Protection contre les courts-circuits	oui
Protection contre les inversions de polarité	oui
Protection contre les surcharges	oui
Classe de protection	III
Caractéristiques mécaniques	
Mode de réglage	Apprentissage
Matière du boîtier	Aluminium
Degré de protection	IP65
Mode de raccordement	M12 × 1; 4-pôles
Longueur de câble	250 mm
Longueur boîtier (L)	546 mm
Longueur du réflecteur (RL)	486 mm
PNP Ouverture/Fermeture commutable	●
Schéma de raccordement N°	190
Panneau de commande N°	EB1
Référence connectique appropriée	2

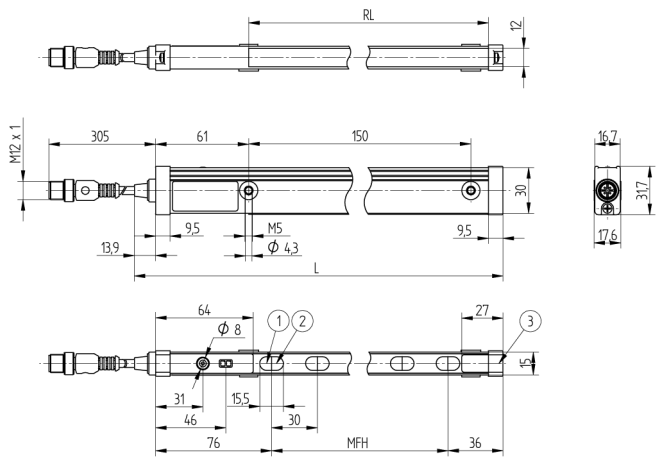

1 = Diode émettrice
2 = Diode réceptrice
3 = Indicateur de tâche
Mesures en mm (1 mm = 0.03937 Inch)

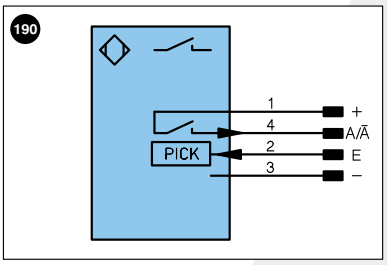

Légende

+	Tension d'alimentation +
–	Tension d'alimentation 0 V
~	Tension d'alimentation (Tension alternative)
A	Sortie de commutation Fermeture (NO)
Ā	Sortie de commutation Ouverture (NC)
V	Sortie encrassement / Sortie défaut (NO)
V̄	Sortie encrassement / Sortie défaut (NC)
E	Entrée (analogique ou digitale)
T	Entrée apprentissage
Z	Temporisation (activation)
S	Blindage
RxD	Réception de données Interface
TxD	Émission de données Interface
RDY	Prêt
GND	Masse
CL	Cadence
E/A	Entrée/Sortie programmable
	IO-Link

U	Entrée test
Ū	Entrée test inverse
W	Entrée Trigger
O	Sortie analogique
O–	Masse pour sortie analogique
BZ	Extraction par bloc
AMV	Sortie de l'électrovanne
a	Sortie commande électrovanne +
b	Sortie commande électrovanne 0 V
SY	Synchronisation
E+	Réception
S+	Emission
⏚	Terre
SnR	Réduction distance de commutation
Rx+/–	Réception de données Ethernet
Tx+/–	Émission de données Ethernet
Bus	Interfaces-Bus A(+)/B(–)
La	Lumière émettrice désactivable

PoE	Power over Ethernet

Couleurs des fils suivant norme DIN IEC 757

BK	noir
BN	brun
RD	rouge
OG	orange
YE	jaune
GN	vert
BU	bleu
VT	violet
GY	gris
WH	blanc
PK	rose
GNYE	vert jaune

Produits complémentaires

Feuille réflex ZRDF10K01
Réflecteur ZRDE12B03

Panneau

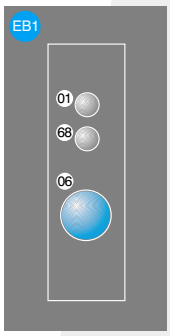

01 = Signalisation de l'état de commutation
06 = Touche apprentissage
68 = Signalisation de la tension d'alimentation

Informations techniques susceptibles d'être modifiées