Barrera
de preparación de pedidos

OLEB122C0102
Referencia

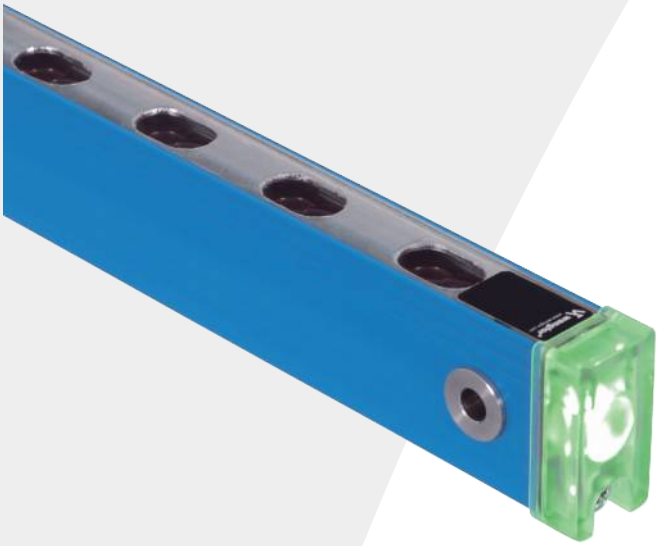

- **Carcasa robusta de aluminio**
- **Piloto de trabajo integrado de dos colores visible en 360°**
- **Prevención de errores al recoger las piezas de los estantes o bandejas de stock**
- **Rápido montaje gracias al reflector integrado**

Para el uso de las barreras para preparación de pedidos debe usarse un reflector . El reflector está preinstalado en la parte trasera de la carcasa, facilitando que el montaje y la instalación sea más rápida y fácil. El piloto de trabajo integrado de dos colores es visible en 360°. El piloto de trabajo se puede cambiar de modo parpadeo a modo fijo y muestra las selecciones correctas e incorrectas.

Datos técnicos

Datos ópticos	
Alcance	2000 mm
Máxima distancia de reflejo	100 mm
Altura del campo de medición (MFH)	120 mm
Distancia entre haces	30 mm
Histéresis de conmutación	< 15 %
Fuente de luz	Luz roja
Filtro de polarización	sí
Tiempo de vida (Tu = +25 °C)	100000 h
Luz máxima de ambiente	10000 Lux
Ángulo de apertura	2,5 °
Óptica con dos lentes	sí
Datos eléctricos	
Tensión de alimentación	10...30 V DC
Consumo de corriente (Ub = 24 V)	< 50 mA
Frecuencia de conmutación	120 Hz
Tiempo de reacción	4 ms
Temperatura de desvio	< 10 %
Rango de temperatura	-25...60 °C
Caída de tension salida de conmutación	< 2,5 V
PNP salida conmutación/Corriente conmutación	200 mA
Corriente residual a la salida	< 50 µA
Protección cortocircuitos	sí
Protección cambio polaridad	sí
Protección de sobrecarga	sí
Categoría de protección	III
Datos mecánicos	
Ajustes	Teach-in
Carcasa	Aluminio
Clase de protección	IP65
Conexión	M12 × 1; 4-pins
Longitud del cable	250 mm
Longitud de carcasa (L)	246 mm
Longitud del espejo (RL)	162 mm
PNP NO/NC conmutable	●
Nº Esquema de conexión	190
Nº Panel de control	EB1
Nº Conector adecuado	2

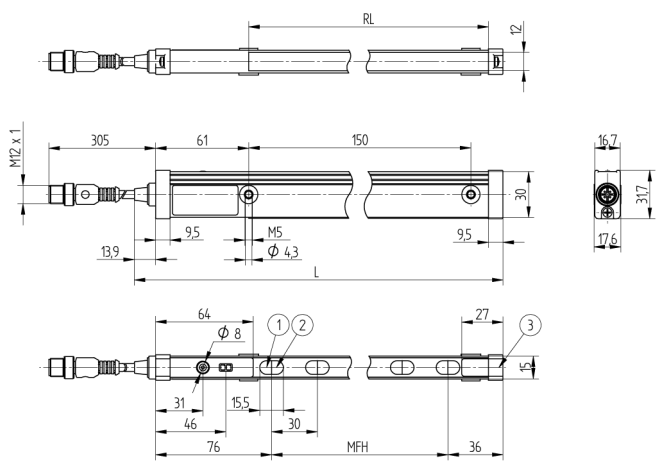

1 = Diodo emisor
2 = Diodo receptor
3 = Indicador de trabajo
Todas las dimensiones en mm (1mm =0.03937 Inch)

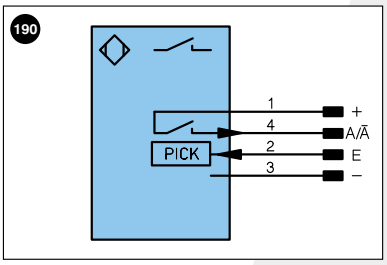

Aclaración de símbolos

+	Tensión de alimentación +		
–	Tensión de alimentación 0 V		
~	Tensión de alimentación (tensión alterna)		
A	Salida de conmutación contacto de trabajo	(NO)	
Ā	Salida de conmutación contacto de reposo	(NC)	
V	Salida contaminación/error	(NO)	
V̄	Salida contaminación/error	(NC)	
E	Entrada (analógica o digital)		
T	Entrada de aprendizaje		
Z	Retardo temporal (activación)		
S	Apantallamiento		
RxD	Receptor RS-232		
TxD	Emisor RS-232		
RDY	Listo		
GND	Cadencia		
CL	Ritmo		
E/A	Entrada/Salida programable		
	IO-Link		

U	Test de entrada
Ū	Test de entrada inverso
W	Entrada activadora
O	Salida analógica
O–	"Masa de referencia" salida analógica
BZ	Salida en bloque
AMV	Salida electroválvula/motor
a	Salida control de válvula +
b	Salida control de válvula 0 V
SY	Sincronización
E+	Conductor del receptor
S+	Conductor del emisor
⏚	Puesta a tierra
SnR	Reducción distancia de conmutación
Rx+/–	Receptor Ethernet
Tx+/–	Emisor Ethernet
Bus	Interfaz-Bus A(+)/B(–)
La	Luz emitida desconectable

PoE	Power over Ethernet

Color de los conductores según DIN IEC 757

BK	negro
BN	marrón
RD	rojo
OG	naranja
YE	amarillo
GN	verde
BU	azul
VT	violeta
GY	gris
WH	blanco
PK	rosa
GNYE	verde/amarillo

Productos Adicionales

Espejo ZRDE12B01
Hoja reflectora ZRDF10K01

Panel

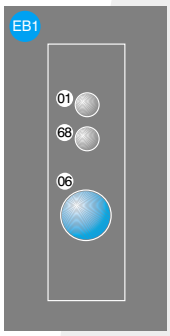

01 = Indicador de estado de conmutación
06 = Boton Teach
68 = Indicador de la tensión de alimentación

Las especificaciones son objeto de cambios sin notificar